SETUP & OPERATION MANUAL

14 inch Metal Cut-Off Saw

FEATURES

- Comfortable horizontal “D” handle
- Hold-down lock button and carry handle
- Arbor lock makes blade changes easy
- Vise clamp assembly with quick release
- Fence adjustable 0 to 45º
- Safety interlock trigger
- Cuts material up to 4-1/2 inches
- With correct blade, can be used to cut conduit, ABS, copper pipe, tile; even concrete
- Strong steel base
- Includes 14 inch diam. x 1/8” thick x 1” arbor abrasive metal-cutting disc
- Net weight: 40 lb. (18 kg)

SPECIFICATIONS

- Motor: 120 V ~ 60 Hz 15 A
- No-load speed: 3600 rpm
- Blade diameter: 14 in. (356 mm)
- Cutting capacity (round): 4-5/16 in. (110 mm)
- Cutting (square): 4-1/2 in. x 4-1/2 in. (115 mm x 115 mm)
- UL certified

Model # BT8005

GENERAL INTERNATIONAL®
SINCE 1946

BT8005 man v.141223

THANK YOU

for choosing this General International machine. This tool has been carefully tested and inspected before shipment and if properly used and maintained, will provide you with years of reliable service. To ensure optimum performance and trouble-free operation, and to get the most from your investment, please take the time to read this manual before assembling, installing and operating the unit.
The manual's purpose is to familiarize you with the safe operation, basic function, and features of this tool as well as the set-up, maintenance and identification of its parts and components. This manual is not intended as a substitute for formal woodworking instruction, nor to offer the user instruction in the craft of woodworking. If you are not sure about the safety of performing a certain operation or procedure, do not proceed until you can confirm, from knowledgeable and qualified sources, that it is safe to do so. Once you've read through these instructions, keep this manual handy for future reference.

GENERAL® INTERNATIONAL WARRANTY

All component parts of General® International products are carefully inspected during all stages of production and each unit is thoroughly inspected upon completion of assembly.

2-YEAR LIMITED WARRANTY

All products are warranted for a period of 2 years (24 months) from the date of purchase. General® International agrees to repair or replace any part or component which upon examination, proves to be defective in either workmanship or material to the original purchaser during this 2-year warranty period, subject to the "conditions and exceptions" as listed below. Repairs made without the written consent of General International will void the warranty.

DISCLAIMER

The information and specifications in this manual pertain to the unit as it was supplied from the factory at the time of printing. Because we are committed to making constant improvements, General International reserves the right to make changes to components, parts or features of this unit as deemed necessary, without prior notice and without obligation to install any such changes on previously delivered units. Reasonable care is taken at the factory to ensure that the specifications and information in this manual corresponds with that of the unit with which it was supplied. However, special orders and "after factory" modifications may render some or all information in this manual inapplicable to your machine. Further, as several generations of this model of dust collector and several versions of this manual may be in circulation, if you own an earlier or later version of this unit, this manual may not depict your machine exactly. If you have any doubts or questions contact your retailer or our support line with the model and serial number of your unit for clarification.

TO FILE A CLAIM

To file a claim under our Standard 2-year Limited Warranty, all defective parts, components or machinery must be returned freight or postage prepaid to General® International, or to a nearby distributor, repair center or other location designated by General® International. For further details call our service department at **1-888-949-1161**.
Along with the return of the product being claimed for warranty, a copy of the original proof of purchase and a "letter of claim" must be included (a warranty claim form can also be used and can be obtained, upon request, from General® International or an authorized distributor) clearly stating the model and serial number of the unit (if applicable) and including an explanation of the complaint or presumed defect in material or workmanship.

CONDITIONS AND EXCEPTIONS

This coverage is extended to the original purchaser only. Prior warranty registration is not required but documented proof of purchase, i.e. a copy of original sales invoice or receipt showing the date and location of the purchase as well as the purchase price paid, must be provided at the time of claim.

Warranty does not include failures, breakage or defects deemed after inspection by General® International to have been directly or indirectly caused by or resulting from; improper use, or lack of or improper maintenance, misuse or abuse, negligence, accidents, damage in handling or transport, or normal wear and tear of any generally considered consumable parts or components.
Repairs made without the written consent of General® International will void all warranty.

READ ALL INSTRUCTIONS BEFORE OPERATING

SAVE THESE INSTRUCTIONS

Before attempting to operate your new tool, please read these instructions thoroughly. You will need these instructions for the safety warnings, precautions, assembly, operation, maintenance procedures, parts list and diagrams. Keep your invoice with these instructions. Write the invoice number on the inside of front cover. Keep the instructions and invoice in a safe, dry place for future reference.

THE WARNINGS, CAUTIONS AND INSTRUCTIONS *discussed in this instruction manual cannot cover all possible conditions or situations that could occur. It must be understood by the operator that common sense and caution are factors which cannot be built into this product, but must be supplied by the operator.*

IMPORTANT SAFETY INSTRUCTIONS

The purpose of safety symbols is to attract your attention to possible hazards. The safety symbols, and the explanations with them, deserve your careful attention and understanding. The safety warnings do not, by themselves, eliminate any danger. The instructions or warnings they give are not substitutes for proper accident prevention measures.

DANGER! *Indicates an imminently hazardous situation which, if not avoided, will result in serious injury or death.*

WARNING! *Indicates an imminently hazardous situation which, if not avoided, could result in serious injury or death.*

CAUTION: *Indicates an imminently risky situation which, if not avoided, could result in minor injuries or slight injury. It may also be used to notify the user to remain alert regarding unsafe practises which may cause property damage.*

WARNINGS

1. **KEEP CORD AWAY FROM HEAT, SHARP EDGES OR MOVING PARTS.**
   Replace damaged cords immediately. Damaged cords increase the risk of electric shock.
2. **DO NOT EXPOSE THIS TOOL TO DAMP OR WET LOCATIONS.**
   Keep out of rain as it may increase risk of electrical shock.
3. **THIS TOOL IS LOUD.**
   Proper hearing protection should be worn (in accordance with ANSI S12.6-1997 R2002).
4. **THIS TOOL MAY CREATE SMALL PIECES OF DEBRIS.**
   Proper eye protection should be worn at all times when operating this tool. Use ANSI approved safety glasses (in accordance with ANSI Z87.1-2003.) Everyday eye glasses are NOT safety glasses.
5. **REMOVE ADJUSTING KEYS OR WRENCHES BEFORE USING THE TOOL.**
   A wrench or key that is left attached to a moving part of the tool may result in personal injury.
6. **HOLD TOOL BY INSULATED GRIPPING SURFACES WHEN PERFORMING AN OPERATION WHERE THE TOOL MAY CONTACT HIDDEN WIRING OR ITS OWN CORD.**
   Contact with a live wire will make exposed metal parts of the tool “live” and could shock the operator.
7. **KEEP AWAY FROM FLAMMABLES.**
   Do not attempt to operate this tool near flammable materials or combustibles.
8. **KEEP CHILDREN AWAY.**
   All children should be kept away from the work area. Never let a child handle a tool without strict adult supervision.
9. **ALWAYS CHECK TO MAKE SURE THAT THE TRIGGER IS NOT ON BEFORE PLUGGING TOOL IN.**
   Tool may cause damage to property or person if plugged in while on.
10. **KEEP WORK AREA CLEAN AND WELL LIT.**
    Cluttered or dark work areas invite accidents.
11. **DO NOT OPERATE THIS TOOL IF UNDER THE INFLUENCE OF ALCOHOL OR DRUGS.**
    Read warning labels on prescriptions to determine if your judgment or reflexes are impaired while taking drugs. If there is any doubt, do not attempt to operate.
12. **DON’T OVERREACH.**
    Keep proper footing and balance at all times when operating this tool.
13. **ALWAYS DISCONNECT THE TOOL FROM POWER SOURCE** before making any adjustments, storing, servicing, or changing accessories. Such preventative safety measures reduce the risk of starting the tool accidentally.
14. **DO NOT USE THE TOOL IF THE SWITCH DOES NOT TURN IT ON AND OFF.**
    Any tool that cannot be controlled with the switch is dangerous and must be repaired.
15. **CHECK FOR DAMAGE.**
    Check your tool regularly. If part of the tool is damaged, it should be carefully inspected to make sure that it can perform its’ intended function correctly. If in doubt, the part should be repaired. Refer all servicing to a qualified technician. Consult your dealer for advice.
16. **USE SAFETY EQUIPMENT.**
    Dust mask, non-skid safety shoes, hard hat, or hearing protection should be used in appropriate conditions.

CAUTIONS

1. **KNOW YOUR TOOL.**
   Read this manual carefully. Learn the tool’s applications and limitations, as well as potential hazards specific to it.

2. **GROUND ALL TOOLS.**
   Grounded tools must be plugged into an outlet properly installed and grounded in accordance with all codes and ordinances. Never remove the grounding pin or modify the plug in any way. Do not use any adapter plugs. Check with a qualified electrician is you are in doubt as to weather the outlet is properly grounded. If the tool should electrically malfunction or break down, grounding provides a low resistance path to carry electricity away from the user.
3. **DO NOT ABUSE CORD.**
   Never use the cord to carry tools or pull the plug from an outlet.
4. **WEAR PROPER APPAREL.**
   Loose clothing, gloves, neckties, rings, bracelets, or other jewelry may present a potential hazard when operating this tool. Keep all apparel clear of the tool.
5. **USE CLAMPS OR OTHER PRACTICAL MEANS TO SECURE AND SUPPORT THE WORK PIECE TO A STABLE PLATFORM.**
   Holding the work by hand or against your body may lead to a loss of control.
6. **DO NOT START TOOL WHILE TOOL IS IN CONTACT WITH WORK MATERIALS.**
   Always turn tool on BEFORE coming in contact with material surface.
7. **DO NOT FORCE TOOL.**
   Use the correct tool for your application. The correct tool will do the job better and safer at the rate for which it was designed.
8. **MAINTAIN TOOLS WITH CARE.**
   Keep tools clean and properly maintained.
9. **USE PROPER EXTENSION CORD.**
   Make sure your extension cord is in good condition. When using an extension cord, be sure to use one heavy enough to carry the current your product will draw. An undersized cord will cause a drop in line voltage resulting in loss of power and overheating. Table 1 shows the correct size to use depending on the cord length and name plate amperage rating. If in doubt, use the next heavier gauge. The smaller the gauge number, the heavier the cord.

Total Extension Cord Length								
Amp Rating	Feet	Meters	Feet	Meters	Feet	Meters	Feet	Meters
	25	8	50	15	100	30	125	40
3-10 amp	18 ga.		16 ga.		14 ga.		14 ga.	
10.1 - 12 amp	16 ga.		16 ga.		14 ga.		14 ga.	
12.1 - 16 amp	14 ga.		12 ga.		Not Recommended			
Use only UL or CSA approved extension cords								

SAFETY PRECAUTIONS FOR CUT-OFF SAW

1. Make sure the cut-off wheel is securely mounted as described in the assembly instructions before connecting the tool to a power supply. Do not tighten wheel excessively, since this can cause cracks.
2. Check wheel for fissures and cracks, and test for normal operation prior to use.
3. Use only cut-off wheels rated for 4400 rpm or greater and manufactured in compliance with ANSI B7.1. Always store the wheels in a dry place with little temperature variation.
4. Always ease the abrasive wheel against the work piece when starting to cut. A harsh impact can break the wheel.
5. Always press the trigger switch and allow the cut-off wheel to reach full speed before cutting.

HEALTH NOTICE: *Some dust created by power sanding, sawing, grinding, drilling, and other construction activities contain chemicals known to cause cancer, birth defects or other reproductive harm. Some examples of these chemicals are:*
—Lead from lead-based paints
—Crystalline silica from bricks and cement and other masonry products
—Arsenic and chromium from chemically-treated lumber
Your risk from these exposures varies, depending on how often you do this type of work. To reduce your exposure to these chemicals, work in a well ventilated area, and work with approved safety equipment, such as those dust masks that are specially designed to filter out microscopic particles.

GETTING STARTED

Before operating your BT8005 14-Inch Cut-Off Saw, check the contents of the box to make sure you have everything you will need.
Items included in the box:

- 1 BT8005 Cut-Off Saw
- 1 Saw Blade
- 1 Wrench
- 1 Set up and Operation Manual

POWER SOURCE CONNECTION

POWER REQUIREMENTS

This tool is designed to operate on a properly grounded 120 volt, 60 Hz, single phase alternating current (AC) power source fused with a 15 amp time delayed circuit breaker. It is recommended that a qualified electrician verify the ACTUAL VOLTAGE at the receptacle into which the tool will be plugged and confirm that the receptacle is properly grounded. The use of the proper circuit size can eliminate nuisance circuit breaker tripping when using your tool.

CAUTION: *DO NOT OPERATE THIS TOOL if the ACTUAL power source voltage is less than 105 volts AC or greater than 132 volts AC. Contact a qualified technician if this problem exists. Improper performance, and/or, damage to the tool will result if operated on inadequate, or excessive power.*

CONNECT TO POWER SOURCE

Consult a qualified electrician for proper installation of receptacle at the source of power. This tool must be grounded while in use to protect the operator from electrical shock. If you are not sure if your outlet is properly grounded, have it checked by a qualified electrician. Make sure the tool is turned OFF when connecting the power cord to a properly grounded 120 Volts, 60 Hz, single phase, 15 amp power source.

GET TO KNOW YOUR TOOL

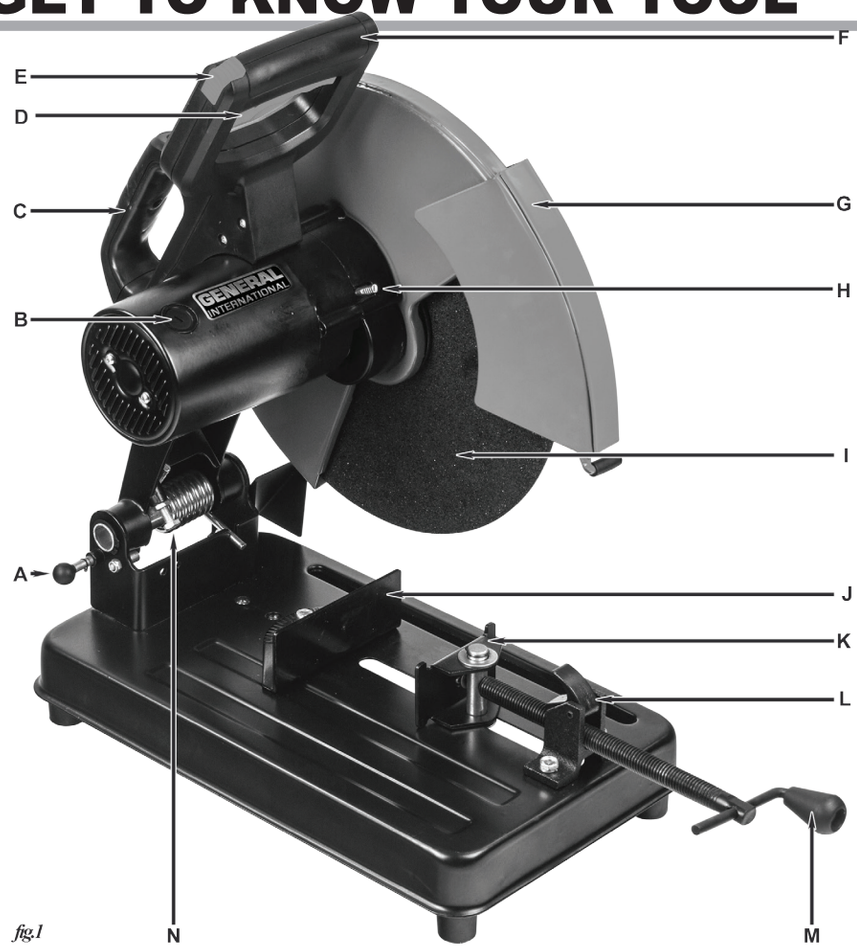

fig.1

A. **LOCKING PIN** - Locks the saw head in the lowered position while not in use or during transport.

B. **MOTOR BRUSH CAP**

C. **CARRYING HANDLE**

D. **TRIGGER SWITCH** - Turn on and off your BT8005 14 inch metal cut-off saw .

E. **SWITCH INTERLOCK** - Push this with your thumb to unlock the switch.

F. **CUTTING HANDLE**

G. **BLADE GUARD** - Protects the user while providing additional protection to the blade.

H. **BLADE LOCK** - Used to manually lock the blade arbor in place during blade removal or installation

I. **CUTTING BLADE** - 14 inch diam. x 1/8” thick x 1” arbor abrasive metal-cutting disc

J. **REAR VISE JAW** - Can be set at angles up to 45 degrees in either direction.

K. **ADJUSTABLE VISE JAW** - Used to clamp work piece.

L. **QUICK-RELEASE CLAMP** - Used to quickly and easily secure or release your work piece.

M. **SCREW HANDLE** - Used to tighten your work piece in the vise

N. **DEPTH BOLT** - As the blade is worn down by cutting, the depth bolt will need to be lowered to allow the blade to make complete cuts.

OPERATION

WARNING! *Always disconnect the tool from power source before making any adjustments, storing, servicing, or changing accessories. Such preventative safety measures reduce the risk of starting the tool accidentally.*

UNLOCKING THE SAW HEAD

1. Locate the locking pin
2. Locate the cutting handle.
3. Push handle down and hold in place.
4. Pull locking pin out until it comes to a stop.
5. Slowly let up on handle, raising the saw head.

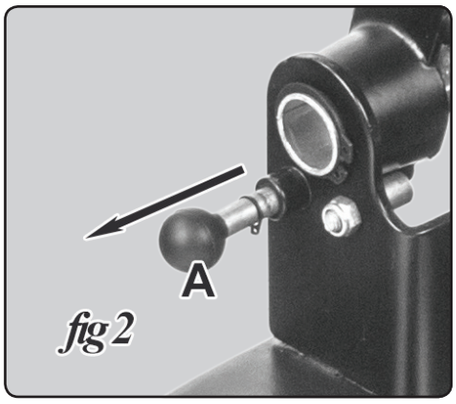

fig 2

NOTE: *The saw uses a heavy duty coiled spring to lift and hold the saw head. Keep full control of the handle when raising the saw head.*

CLAMPING A WORK PIECE

WARNING! *Always disconnect the tool from power source before making any adjustments, storing, servicing, or changing accessories. Such preventive safety measures reduce the risk of starting the tool accidentally.*

The BT8005 14 inch metal cut-off saw comes with a vise for securing your work piece. For larger work pieces, seek out additional vises or clamps to secure them with. To clamp down an item for cutting:

1. Locate screw handle
2. Locate the adjustable vise jaw ,
3. Locate the rear vise jaw,
4. Locate the quick-release clamp.
5. Lift the quick-release clamp to show the threads.
6. Pull the screw handle until there is enough room between the adjustable vise jaw and the rear vise jaw for your work piece.
7. Place work piece between both of the vise jaws.
8. Push on screw handle until the adjustable vise jaw is against work piece.
9. Close the quick-release clamp, threads down, to secure clamp.

SETTING THE CUT ANGLE

WARNING! *Always disconnect the tool from power source before making any adjustments, storing, servicing, or changing accessories. Such preventative safety measures reduce the risk of starting the tool accidentally.*

The BT8005 Abrasive Cut Off Saw can cut an angle up to 45 degrees in either direction. To set your angle:

1. Locate 2 hex bolts which secure the rear vise jaw to the saw table
2. Locate the provided wrench. This is located on the back side of the saw.
3. Using the provided wrench, loosen, do not remove, the hex bolts; allowing the rear vise jaw to move.
4. Swivel the rear vise jaw to the desired angle by aligning the numbers of the rear vise jaw with the line stamped in the saw table.
5. Tighten both hex bolts.
6. Pull screw handle until there is enough room between the 2 vise jaws to insert work piece.
7. Place work piece between both vise jaws.

8. Push on screw handle until the adjustable vise jaw is against work piece.

NOTE: *The adjustable vise jaw will adjust to the angle that the Rear vise jaw is set at.*

9. Place quick-release clamp, threads down, to secure clamp.
10. Turn screw handle clockwise, securely locking work piece in place.

DEPTH BOLT

WARNING! *Always disconnect the tool from power source before making any adjustments, storing, servicing, or changing accessories. Such preventative safety measures reduce the risk of starting the tool accidentally.*

The adjustable depth bolt is near the base of the saw, and near the locking pin. See N, fig.1.

1. Locate depth bolt.
2. Locate depth bolt nut
3. Unlock depth bolt by loosening the depth bolt nut.
4. Raise or lower depth bolt as needed.
5. Tighten depth bolt nut to secure the depth bolt.

CUTTING

WARNING! *Keep hands clear of moving parts to avoid injury.*

To make a cut:

1. Locate the trigger switch which is located within the handle.
2. With the work piece prepared and secured in the vise; see “clamping a work piece.” Grasp the handle and trigger switch.
3. Press the interlock and squeeze the trigger switch.
4. Once the blade has reached full speed, lower the blade by pressing down on the handle.
5. Press down until the work piece is cut to the desired depth.
6. Gently raise the saw head once work piece is cut.
7. Release trigger switch.
8. Allow blade to come to a complete stop before removing work piece.

NOTE: *The work piece may be hot near the location of the cut. Allow work piece to cool before handling.*

MAINTENANCE

WARNING! *Always disconnect the tool from power source before making any adjustments, storing, servicing, or changing accessories. Such preventative safety measures reduce the risk of starting the tool accidentally.*

The abrasive wheel should be changed when when 1/3 of the outer diameter is worn off: when it is less than 9-5/16 in. (237 mm) in diameter.

BLADE MOUNT SCHEMATIC (FIG 3)

O. housing
P. spindle
Q. inner flange
I. abrasive wheel
R. outer flange
S. washer
T. retention bolt

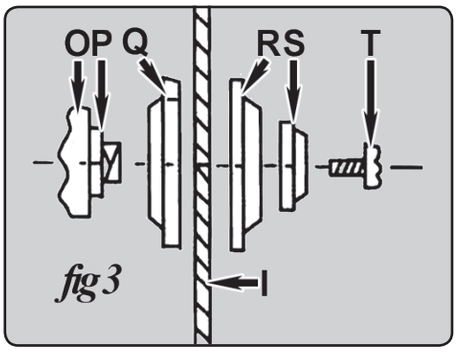

fig 3

CHANGING SAW BLADE

1. Locate lower blade guard.
2. Swivel the lower blade guard back until it locks in place; exposing the blade bolt.
3. Locate the blade lock.
4. Push and hold the blade lock to the right.
5. While pushing in the blade lock, rotate blade with other hand until blade locks in place.
6. Continue to hold blade lock.
7. Using the provided wrench, completely remove the blade bolt by turning it counter clockwise.
8. Release blade lock.
9. Remove outer blade flange.
10. Remove blade.
11. Replace old blade with new blade.
12. Replace outer blade flange.
13. Hold in blade lock.
14. Replace blade bolt and fully tighten in place with the supplied wrench.
15. Release blade lock.
16. Swivel lower blade guard back into down position.

INSPECTING CARBON BRUSHES

This motor has carbon brushes which are eventually consumed during normal operation. If your 14 inch metal cut-off saw shows signs of difficulty starting, it may be time to change the carbon brushes.

1. Locate the 2 carbon brush caps.
2. Using a flat tip screwdriver, turn each carbon brush cap counter clockwise until the caps are removed.
3. Remove the old carbon brushes.
4. Insert new carbon brushes.
5. Replace carbon brush caps with screw driver.

NOTE: *Always change BOTH carbon brushes in your saw at the same time. Changing only one carbon brush will result in poor performance and possible damage to your saw.*

PREVENTIVE MAINTENANCE

Keep your tool in good condition by adopting a regular maintenance program.

- Before use, examine the general condition of your tool.
- Inspect blades, switches, tool cord and extension cord for damage.
- Check for loose screws, misalignment, binding of moving parts, improper mounting, broken parts, and any other condition that may affect its' safe operation.
- If abnormal noise or vibration occurs, turn the tool off immediately and have the problem corrected before further use.
- Do not use a damaged tool.

- Never disassemble the tool or try to do any rewiring on the tool's electrical system.
- Contact General International for all repairs.
- Clean dust and debris from vents.
- Keep the tool handles clean, dry and free of oil or grease.
- Use only mild soap and damp cloth to clean your tool since certain cleaning agents and solvents are harmful to plastics and other insulated parts. Some of these harmful solvents include: gasoline, turpentine, lacquer thinner, paint thinner, chlorinated cleaning solvents, ammonia, and household detergents containing ammonia.

WARNING! *Never use flammable or combustible solvents around tools.*

WARNING! *To reduce the risk of injury, electric shock and damage to the tool, never immerse your tool in liquid or allow liquid to flow inside the tool.*

SCHEMATIC DRAWING

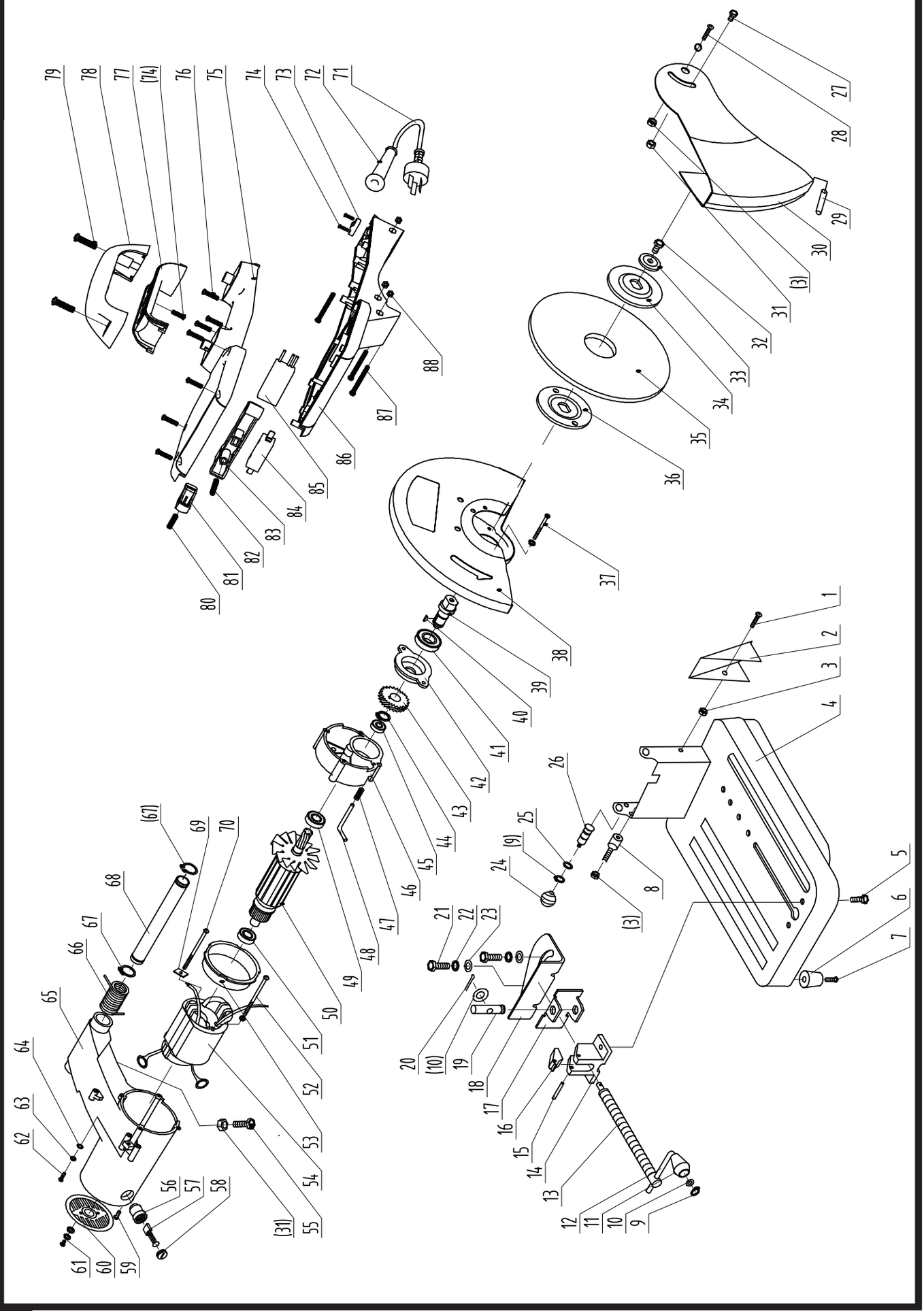

PARTS LIST

No.	Description	Qty.
1	Bolt STM6 x 12	1
2	Chip deflector	1
3	Locknut M6	3
4	Base assembly — Base — Weight — Base reinforcement —Inserts	1
5	Bolt M8 x 25	2
6	Rubber foot	3
7	Bolt M6 x 25	3
8	Limit screw	1
9	Circlip 8	2
10	Flat washer 8	2
11	Screw handle	1
12	Handle shaft	1
13	Screw	1
14	Nut seat	1
15	Ordinary cylindrical pin 6 x 32	1
16	Nut head	1
17	Small jaw	1
18	Big jaw	1
19	Screw pin	1
20	Cotter pin 2.5 x 25	1
21	Bolt M10 x 20	2
22	Flat washer	2
23	Spring washer 5	2
24	Ball knob	1
25	O-ring seal 6 x 1	1
26	Auto-lock pin	1
27	Bolt M8 x 12	1
28	Bolt M6 x 12 +Flat washer 6	1
29	Stop	1

No.	Description	Qty.
30	Lower guard assembly — Lower guard outer piece — Lower guard enclosure sheet	1
31	Bolt M8	2
32	Bolt M10 x 20	1
33	Washer	1
34	Outer flange	1
35	Abrasive cutting wheel 355 x 3.2	1
36	Inner flange	1
37	Bolt M5 x 54 + spring washer 5	4
38	Blade guard housing assembly — Blade guard outer — Fixed enclosure sheet	1
39	Output shaft	1
40	Woodruff key	1
41	Rolling bearing 6024	1
42	Front bearing cover	1
43	Large gear	1
44	Elastic ring 24	1
45	Rolling bearing 629	1
46	Middle cover	1
47	Lock pin spring	1
48	Lock pin	1
49	Rolling bearing 6202	1
50	Armature	1
51	Rolling bearing 6202	1
52	Bolt M5 x 85 + spring washer 5	1
53	Fan enclosure	1
54	Stator	1
55	Hexagon head bolt	1
56	Brush holder	2

No.	Description	Qty.
57	Carbon brush	2
58	Brush cap	2
59	Bolt M5 x 10	2
60	Rear cover	1
61	Bolt M5 x 10 + spring washer 5 + flat washer 5	2
62	Bolt M4 x 10	1
63	Spring washer	1
64	External tooth lock washer	1
65	Chassis	1
66	Large torsion spring	1
67	Circlip 24	2
68	Head pivot axle	1
69	Plate for stator	1
70	Bolt M5 x 85	1
71	Cable	1
72	Cable shield	1
73	Tension plate	1
74	Bolt ST4.2 x 14	3
75	Upper cover of handle	1
76	Bolt	7
77	Inner carry handle	1
78	Upper carry handle	1
79	Bolt ST6.3 x 25	2
80	Interlock button spring	1
81	Interlock button	1
82	Switch return spring	1
83	Switch button	1
84	Switch	1
85	Soft boot	1
86	Under cover of handle	1
87	Screw M5 x 45	3
88	Hex nut M5	3

MANUEL D'INSTRUCTIONS ET D'ASSEMBLAGE

SCIE À TRONÇONNER 14 po

CARACTÉRISTIQUES

- Poignée avant confortable en «D» horizontale
- Tige de retenue et poignée de transport
- Verrouillage de l'arbre pour le changement facillement de la lame
- Pince à dégagement rapide
- Guide de refente pivot de 0 à 45º
- Interrupteur de verrouillage
- Avec la lame appropriée, peut être utilisée pour couper les conduits, l'ABS, les tuyaux en cuivre, les carreaux de céramique: même le béton
- Base solide en acier
- Livrée avec disque abrasive de coupage de metal de 14 po (356 mm) de diamètre. x 1/8 po (3 mm) d'épaisseur x 1 po (25 mm) po arbre
- Poids net :40 lb (18 kg)

SPÉCIFICATIONS

- Moteur : 120 V ~ 60 Hz 15 A
- Vitesse sans charge : 3 600 tr/min
- Diamètre de la lame : 14 po (356 mm)
- Capacité de coupe (rond) : 4-5/16 po (110 mm)
- Capacité de coupe (carrée) : 4-1/2 po x 4-1/2 po (115 mm x 115 mm)
- Certifiée UL

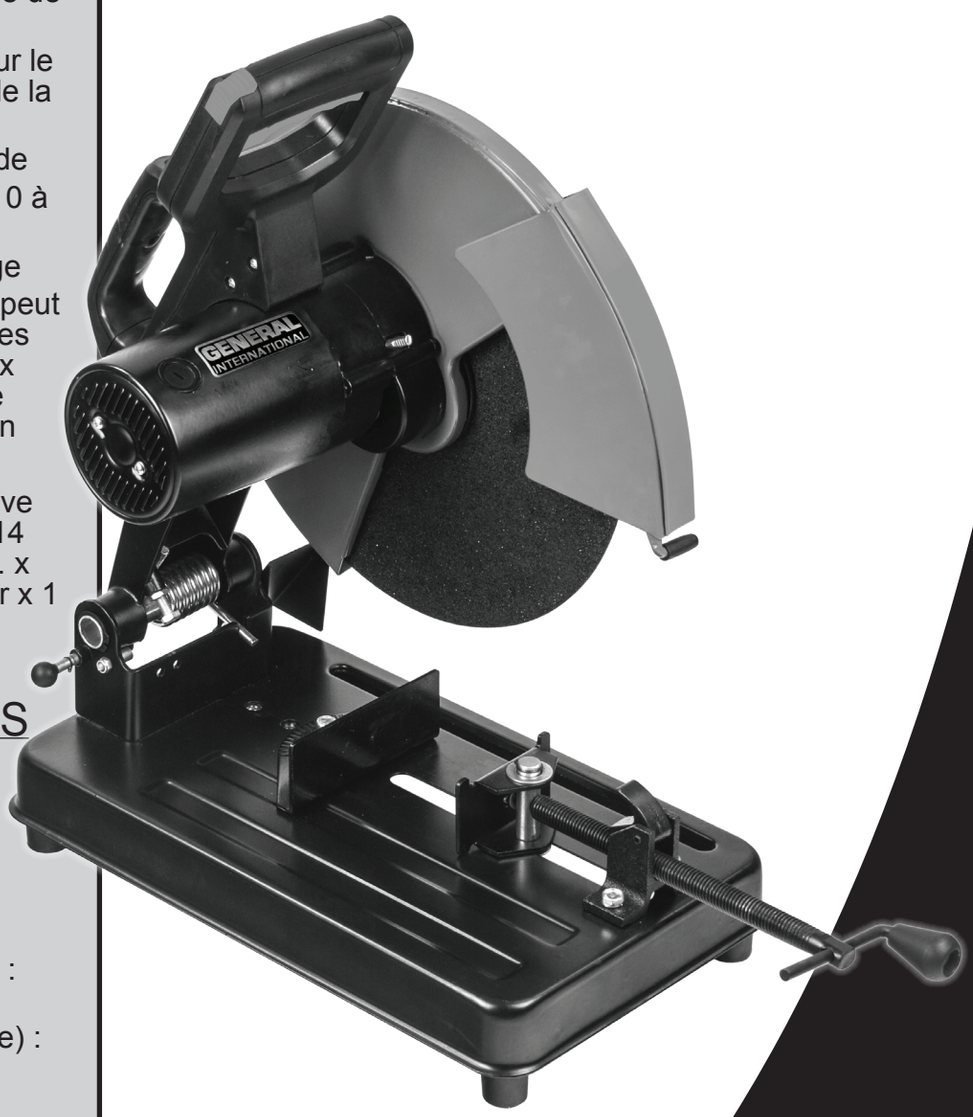

Modèle # BT8005

GENERAL INTERNATIONAL®
SINCE 1946

BT8005 man v.141223

NOUS VOUS REMERCIONS

d'avoir choisi une machine de General International. Cette outil a été soigneusement testée et inspectée avant de vous être expédiée, et moyennant une utilisation et un entretien adéquats, elle vous procurera un service fiable pendant de nombreuses années. Afin d'obtenir un rendement optimal et une utilisation sans problème, et d'optimiser votre investissement, veuillez prendre le temps de lire ce manuel avant d'assembler, d'installer et d'utiliser l'unité.

Ce manuel vise à vous familiariser avec l'utilisation sécuritaire, les fonctions élémentaires et les caractéristiques de cette scie ainsi qu'avec le réglage, l'entretien et l'identification de ses parties et composantes. Il n'est pas conçu pour remplacer un enseignement théorique sur le travail ni pour offrir à l'utilisateur une formation en la matière. En cas de doute concernant la sécurité d'une opération ou d'une procédure, demandez l'aide d'une personne qualifiée avant d'entamer le travail.
Une fois que vous avez lu ces instructions, conservez ce manuel aux fins de consultation ultérieure.

GARANTIE DE GENERAL® INTERNATIONAL

Toutes les composantes des machines de General® International sont soigneusement inspectées durant chacune des étapes de production, et chaque unité est inspectée en profondeur une fois l'assemblage terminé.

GARANTIE STANDARD LIMITÉE DE 2 ANS

En raison de son engagement envers la qualité et la satisfaction du consommateur, General® International accepte de réparer ou de remplacer toute pièce qui, suite à l'examen, se révèle défectueuse quant aumatériel et au fini d'exécution pour une période de 2 ans (24 mois) suivant la date d'achat. Pour se prévaloir de la garantie, l'acheteur doit retourner toutes les pièces défectueuses port payé à General® International.
Les réparations effectuées sans le consentement écrit de General® International annuleront la garantie.

CLAUSE DE NON-RESPONSABILITÉ

L'information et les caractéristiques présentées dans ce manuel se rapportent à la machine telle qu'elle est sortie de l'usine au moment de mettre sous presse. En raison de son souci d'amélioration constante, General International se réserve le droit de modifier des composantes, des pièces ou des caractéristiques de la machine si cela est jugé nécessaire, sans préavis et sans obligation d'effectuer ces modifications sur les machines déjà vendues. On prend soin de s'assurer à l'usine que les caractéristiques et l'information présentées dans ce manuel correspondent à la machine avec laquelle il est fourni.
Toutefois, en raison de commandes spéciales et de modifications réalisées "hors de l'usine," une partie ou la totalité de l'information contenue dans ce manuel peut ne pas s'appliquer à votre machine. De plus, comme il se peut que plusieurs générations de ce modèle de scie.
et plusieurs versions de ce manuel soient en circulation, il est possible que ce manuel ne décrive pas exactement votre machine si vous possédez une version antérieure ou ultérieure. Si vous avez des doutes ou des questions, veuillez communiquer avec votre détaillant ou notre ligne de soutien technique et mentionner le numéro de modèle et de série de votre machine afin d'obtenir des éclaircissements.

DEMANDE DE RÉCLAMATION

Pour présenter une demande de réclamation en vertu de notre Garantie Standard Limitée de 2 ans, ou en vertu de notre Garantie Limitée à Vie, toute pièce, composante ou machinerie défectueuse doit être retournée, port payé, à General® International, ou encore à un distributeur, un centre de réparation ou tout autre emplacement situé près de chez vous et désigné par General® International. Pour plus d'informations ou si vous avez besoin d'aide pour remplir une demande de réclamation, contactez notre département de service au **1-888-949-1161**.
Une copie de la preuve d'achat originale ainsi qu'une lettre (un formulaire

de réclamation de garantie peut vous être fourni sur demande par General® International ou par un distributeur agréé) spécifiant clairement le modèle et le numéro de série de l'unité (si applicable), et faisant état de la plainte ou du défaut présumé, doivent être jointes au produit retourné.

CONDITIONS ET EXCEPTIONS

Cette couverture ne s'applique qu'au premier acheteur. Un enregistrement préalable de la arantie n'est pas requis. Par contre, une preuve d'achat – soit une copie du coupon de caisse ou du reçu original, sur lequel figurent la date et le lieu d'achat ainsi que le prix payé – doit être fournie lors de la réclamation.

La Garantie ne couvre pas les défaillances, bris ou défauts qui, après examen par General® International, sont considérés comme étant directement ou indirectement causés par ou résultant de: une utilisation incorrecte, un entretien inadéquat ou l'absence d'entretien, un usage inapproprié ou abusif, la négligence, un accident, des dommages survenus durant la manutention ou le transport, ou encore l'usure normale ou la détérioration des pièces et composantes considérées, de façon générale, comme étant des consommables.

Les réparations effectuées sans le consentement écrit de General® International annuleront toute garantie.

LISEZ TOUTES LES INSTRUCTIONS AVANT L'UTILISATION

CONSERVEZ CES INSTRUCTIONS

Avant d'essayer de faire fonctionner votre nouvel outil, veuillez lire les instructions au complet. Vous aurez besoin de ces instructions pour les avertissements de sécurité, les précautions, l'assemblage, le fonctionnement, les procédures d'entretien, la liste des pièces et les schémas des pièces. Gardez votre facture avec ces instructions. Écrivez votre numéro de facture à l'intérieur de la page couverture. Gardez les instructions ainsi que la facture dans un endroit sûr et sec pour référence future.

LES AVERTISSEMENTS, LES PRÉCAUTIONS ET LES *instructions discutés dans ce manuel ne peuvent pas couvrir toutes les conditions et les situations qui pourraient survenir. L'utilisateur se doit de comprendre que le bon sens ainsi que la prudence sont des facteurs qui ne peuvent être incorporés dans ce produit, mais peuvent être fournis par l'utilisateur lui-même.*

REGLES DE SÉCURITÉ ET DIRECTIVES

L'objectif des symboles de sécurité est d'attirer votre attention sur les risques potentiels. Les symboles de sécurité, ainsi que les explications les accompagnant, nécessitent votre attention et votre compréhension. Les avertissements de sécurité n'éliminent pas d'eux-mêmes tous les dangers. Les instructions ou les avertissements qu'ils donnent ne sont pas un remplacement aux mesures de prévention d'accident appropriées.

DANGER! *Indique une situation à risque imminent, laquelle si elle n'est pas évitée,* **causera** *de sérieuses blessures ou la mort.*

AVERTISSEMENT! *Indique une situation à risque imminent, laquelle si elle n'est pas évitée,* **pourrait** *causer de sérieuses blessures ou la mort.*

ATTENTION: *Indique une situation à risque imminent, laquelle si elle n'est pas évitée, peut causer des blessures mineures ou des blessures légères. Il peut aussi être utile de demeurer alerte au sujet des pratiques non sécuritaires qui pourraient causer des dommages à la propriété.*

AVERTISSEMENTS

1. **N'EXPOSEZ PAS LE CORDON À UNE SOURCE DE CHALEUR, À DES REBORDS TRANCHANTS OU À DES PIÈCES EN MOUVEMENT.**
   Remplacez immédiatement des cordons endommagés. Un cordon endommagé augmente le risque de décharges électriques.
2. **N'EXPOSEZ PAS CET OUTIL À UN ENDROIT HUMIDE OU MOUILLÉ.**
   N'exposez pas à la pluie, ceci pourrait augmenter les risques de décharges électriques.
3. **CET OUTIL EST BRUYANT.**
   Un dispositif de protection antibruit approprié devrait être porté (selon les normes ANSI S12.6-1997 R2002).
4. **CET OUTIL PEUT GÉNÉRER DES PETITS MORCEAUX DE DÉBRIS.**
   Une protection oculaire devrait être portée en tout temps lorsque vous utilisez cet outil. Utilisez des protections oculaires satisfaisant les normes ANSI (selon les normes ANSI Z87.1-2003.) Des lunettes de correction visuelle NE sont PAS des protections oculaires.
5. **ENLEVEZ LES CLÉS DE RÉGLAGE OU DE SERRAGE AVANT D'UTILISER L'OUTIL.**
   Une clé laissée sur une pièce rotative de l'outil peut provoquer des blessures.
6. **MAINTENEZ L'OUTIL PAR LES POIGNÉES AVEC SURFACES ISOLANTES LORSQUE VOUS VOUS EN SERVEZ**
   et que l'outil peut entrer en contact avec des fils sous tension cachés ou avec son propre cordon. Un contact avec un fil sous tension mettra sous tension les pièces de métal exposées et donnera une décharge électrique à l'opérateur.
7. **TENIR CE PRODUIT ÉLOIGNÉ DES PRODUITS INFLAMMABLES.**
   N'essayez pas de faire fonctionner cet outil près de produits ou de combustibles inflammables.
8. **GARDEZ LES ENFANTS ÉLOIGNÉS.**
   Tout enfant devrait être gardé loin de la zone travail. Ne laissez jamais un enfant manipuler un outil sans l'étroite supervision d'un adulte.
9. **VÉRIFIEZ TOUJOURS QUE LA GÂCHETTE N'EST PAS ENFONCÉE AVANT DE BRANCHER L'APPAREIL DANS LA PRISE DE COURANT.**
   L'outil peut causer des dommages à la propriété ou blesser une personne s'il est branché lorsque la gâchette est enfoncée.
10. **GARDEZ VOTRE AIRE DE TRAVAIL PROPRE ET BIEN ÉCLAIRÉ.**
    Des aires de travail encombrées ou sombres constituent un risque d'accident.
11. **N'UTILISEZ PAS CET OUTIL SOUS L'INFLUENCE DE L'ALCOOL OU DE MÉDICAMENTS.**
    Lisez les étiquettes d'avertissement sur l'ordonnance afin de déterminer si votre jugement ou vos réflexes sont diminués lorsque vous prenez ces médicaments. S'il existe un doute, n'essayez pas de faire fonctionner l'appareil.
12. **NE VOUS ÉTIREZ PAS EXCESSIVEMENT.**
    Maintenez un bon appui et restez en équilibre en tout temps lorsque vous utilisez cet outil.
13. **DÉBRANCHEZ TOUJOURS L'OUTIL DE LA SOURCE D'ALIMENTATION AVANT DE FAIRE DES AJUSTEMENTS, DE L'ENTREPOSER, DE FAIRE L'ENTRETIEN OU DE CHANGER DES ACCESSOIRES.**
    De telles mesures préventives de sécurité réduisent le risque de démarrage accidentel de l'outil.
14. **N'UTILISEZ PAS CET OUTIL SI L'INTERRUPTEUR NE SE MET PAS À LA POSITION MARCHE ET ARRÊT CORRECTEMENT.**
    Un outil que vous ne pouvez pas commander par son interrupteur est dangereux et doit être réparé.

15. **VÉRIFIEZ S'IL EST ENDOMMAGÉ.**
Vérifiez votre outil régulièrement. Si une pièce de l'outil est endommagée, elle devrait être soigneusement inspectée pour vous assurer qu'elle peut remplir la fonction pour laquelle elle a été conçue correctement. En cas de doute, la pièce devrait être réparée. Consultez un technicien qualifié pour tout entretien. Consultez votre distributeur pour obtenir des conseils.

16. **UTILISEZ DES ACCESSOIRES DE SÉCURITÉ.**
Un masque antipoussière, des bottes de sécurité antidérapantes, un casque protecteur où des protections oculaires devraient être utilisées selon les conditions.

ATTENTION

1. **APPRENEZ À CONNAÎTRE VOTRE OUTIL.**
Lisez ce manuel attentivement. Apprenez les usages ainsi que les limitations de l'outil et les dangers potentiels spécifiques reliés à cet outil.

2. **TOUS LES OUTILS DOIVENT ÊTRE MIS À LA TERRE.**
Les outils qui possèdent une mise à la terre doivent être branchés dans une prise de courant correctement installée et mise à la terre selon tous les codes et décrets. Ne jamais enlever ou modifier la broche de mise à la terre de quelque façon que ce soit. N'utilisez aucun adaptateur de branchement. Vérifiez avec un électricien qualifié, si vous avez des doutes en ce qui concerne la mise à la terre de la prise électrique. Si l'outil se mettait à mal fonctionner ou se briser, la mise à la terre fournit un chemin de résistance moindre pour transporter l'électricité loin de l'utilisateur.

3. **NE MALMENEZ PAS LE CORDON.**
N'utilisez jamais le cordon pour transporter l'outil ou ne tirez jamais sur le cordon pour le débrancher.

4. **PORTEZ DES VÊTEMENTS APPROPRIÉS.**
Les vêtements amples, les gants, les cravates, les bracelets ou autres bijoux peuvent représenter un risque potentiel lorsque vous utilisez cet outil. Gardez tous les vêtements loin de l'outil.

5. **UTILISEZ DES SERRES-JOINTS OU TOUTE AUTRE FAÇON ADÉQUATE D'IMMOBILISER ET DE SUPPORTER LA PIÈCE À UNE PLATEFORME STABLE.**
Tenir la pièce de travail avec la main ou contre votre corps peut engendrer une perte de contrôle de l'outil.

6. **NE DÉMARREZ PAS L'OUTIL LORSQU'IL EST EN CONTACT AVEC LES MATÉRIAUX DE TRAVAIL.**
Toujours mettre l'outil en marche AVANT qu'il ne vienne en contact avec la surface du matériau.

7. **NE FORCEZ PAS L'OUTIL.**
Utilisez l'outil approprié à la tâche. L'outil correct fonctionne mieux et de façon plus sécuritaire au régime pour lequel il a été conçu.

8. **PRENEZ SOIN DE BIEN ENTRETENIR LES OUTILS.**
Gardez les outils propres et correctement entretenus.

9. **UTILISEZ UNE RALLONGE APPROPRIÉE.**
Assurez-vous que le cordon d'extension est en bonne condition. Lorsque vous utilisez une rallonge, assurez-vous d'en utiliser une de calibre suffisant pour transporter le courant que votre produit va exiger. Une rallonge de calibre inférieure causera une baisse dans la tension qui entrainera une baisse de puissance et une surchauffe. Le tableau 1 illustre le calibre convenable à utiliser selon la longueur du cordon et la valeur d'intensité sur la plaque signalétique. Si vous êtes dans le doute, utilisez le calibre supérieur suivant. Plus le chiffre du calibre est petit, plus la corde est de grosse taille.

Longueur totale de la rallonge								
Calibre en ampères	Pieds	Mètres	Pieds	Mètres	Pieds	Mètres	Pieds	Mètres
	25	8	50	15	100	30	125	40
3-10 A	calibre18		calibre16		calibre14		calibre14	
10.1 - 12 A	calibre16		calibre16		calibre14		calibre14	
12.1 - 16 A	calibre14		calibre12		Non recommandé			
Utilisez seulement des rallonges homologuées UL ou CSA								

SÉCURITÉ DE SCIE DE COUPAGE

1. S'assurer que le disque abrasif est solidement installé selon les directives de l'assemblage avant de brancher l'outil sur une prise de courant. Ne pas serrer le disque excessivement. Ceci pourrait causer des fissures.
2. Examiner le disque pour les fissures et les éclats et faire un essai pour le fonctionnement normal avant l'usage.
3. N'utiliser que les disques ayant une vitesse nominale de 4 400 tr/min ou plus et fabriqués conformément aux normes ANSI B7.1. Toujours ranger les disques dans un endroit sec avec une température raisonnablement constante.
4. Toujours amener doucement le disque abrasif contre la pièce à couper pour débuter le coupage. Un choc violent pourrait briser le disque.
5. Toujours appuyer sur la détente et permettre au disque d'atteindre sa révolution maximale avant de couper.

CONSEIL DE SANTÉ: *Certaines poussières créées par l'utilisation d'outils électriques tels que sableuse, scie, meule et autre activité de construction peuvent contenir des produits chimiques pouvant causer le cancer ou des malformations à la naissance ainsi que des torts au système reproducteur.*
Certains exemples de ses produits chimiques sont :
— le plomb des peintures à base de plomb,
— la silice cristallisée provenant des briques et du ciment ainsi que d'autres produits de maçonnerie et
— l'arsenic et le chrome du bois de construction traité chimiquement.
Vos risques d'exposition varient selon la fréquence à laquelle vous effectuez ce type de travail. Pour réduire votre exposition à ces produits chimiques, travaillez dans un endroit bien ventilé et travaillez avec des équipements de sécurité approuvés, tels que les masques antipoussiéres spécialement conçus pour filtrer les particules microscopiques.

MISE EN ROUTE

Avant de faire fonctionner votre scie à tronçonner à la meule BT8005 de 14 po (35,56 cm), vérifiez le contenu de la boîte pour vous assurer que vous avez tout ce dont vous avez besoin.
Articles inclus dans la boîte :

- 1 Scie à tronçonner à la meule BT8005
- 1 Clé
- 1 Lame de scie
- 1 guide d'instruction

BRANCHEMENT DE L'ALIMENTATION

EXIGENCES DE PUISSANCE

Cet outil est conçu pour fonctionner sur une source d'alimentation de 120 volts, 60 Hz, de courant alternatif monophasé (CA) protégé par un disjoncteur de 15 A à coupure différée. Il est recommandé qu'un électricien qualifié vérifie le VOLTAGE RÉEL à la prise de courant dans laquelle l'outil sera branché afin de confirmer aussi si la mise à la terre est correctement effectuée. L'utilisation d'un circuit de taille approprié peut éliminer le déclenchement du disjoncteur lorsque vous utilisez votre outil.

ATTENTION: *NE FAITES PAS FONCTIONNER CET OUTIL si le voltage de la source d'alimentation RÉELLE est inférieur à 105 volts CA ou supérieur à 132 volts CA. Contactez un technicien qualifié si ce problème existe. Une performance inappropriée et/ou des dommages à l'outil peuvent se produire s'il fonctionne sous une tension excessive ou inadéquate.*

BRANCHEMENT À UNE SOURCE D'ALIMENTATION

Consultez un électricien qualifié pour l'installation d'une prise de courant approprié à la source d'alimentation. Cet outil doit être mis à la terre pendant son utilisation afin de protéger l'opérateur des décharges électriques. Si vous n'êtes pas certain que votre prise de courant est correctement mise à la terre, faites-la vérifier par un électricien qualifié. Assurez-vous que l'outil est en mode ARRÊT lorsque vous branchez le cordon d'alimentation à une prise de courant correctement mise à la terre de 120 volts, 60 Hz, monophasés, 15 A.

APPRENDRE À CONNAÎTRE VOTRE OUTIL

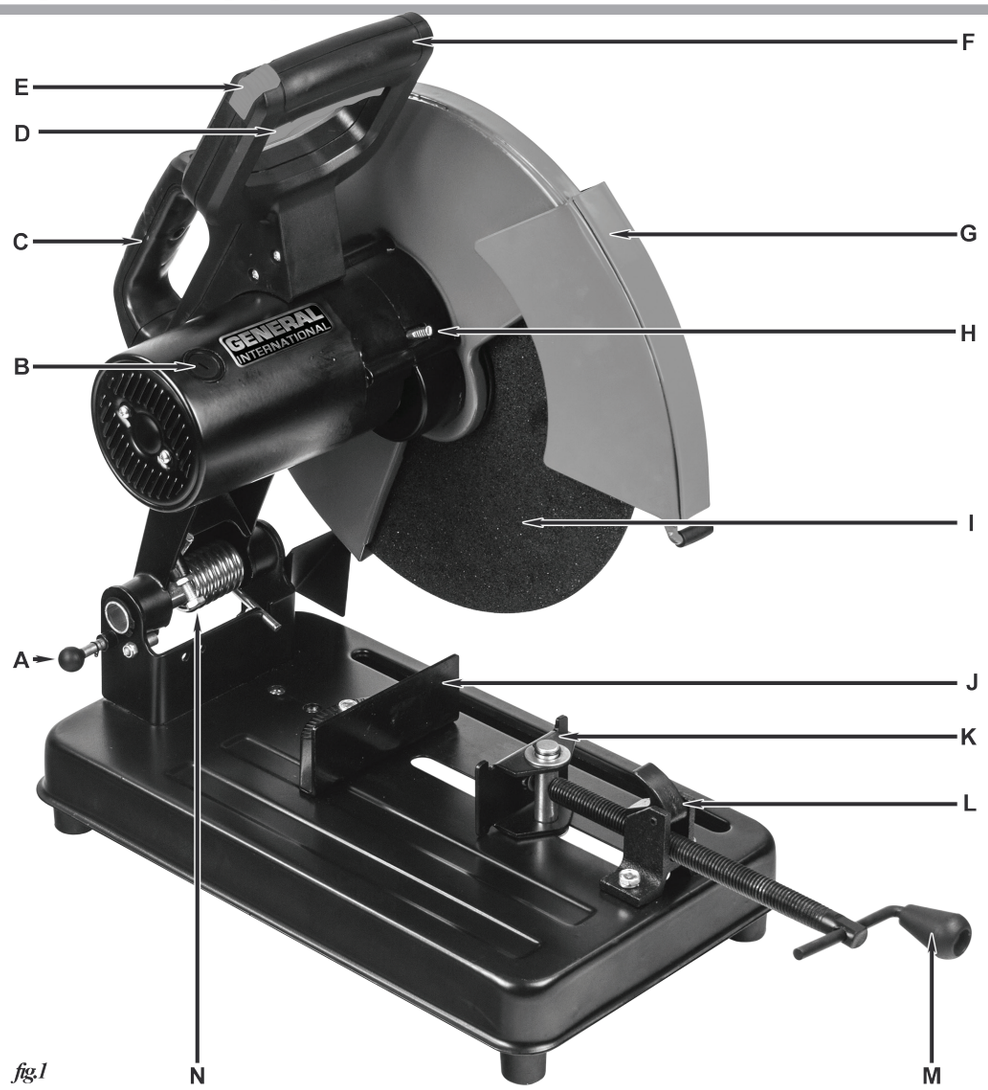

fig.1

A. **GOUPILLE D'ARRÊT** - Elle est utilisée pour verrouiller la tête de la scie dans la position abaissée pendant qu'elle n'est pas en utilisation ou pendant le transport.

B. **CAPUCHON DES** balais de charbon

C. **POIGNÉE DE TRANSPORT**

D. **INTERRUPTEUR —** Il est utilisé pour mettre en marche ou en arrêt votre scie à tronçonner à la meule de 14 po (35,56 cm) BT8005.

E. **DISPOSITIF DE VERROUILLAGE** de l'interupteur

F. **POIGNÉE D'OPERATION**

G. **ÉCRAN DE PROTECTION** de la lame — Il protège l'utilisateur tout en fournissant une protection supplémentaire à la lame.

H. **VERROU DE LAME** — Ce verrou est utilisé pour bloquer manuellement l'arbre de la lame en place pendant l'enlèvement de la lame ou l'installation de celle-ci

I. **LAME DE COUPE**

J. **PLAQUE AJUSTABLE** arrière de l'étau— Peut être mis dans un angle de 45o dans les deux directions.

K. **MORDACHE D'ÉTAU** réglable— Utilisé pour serrer la pièce de travail.

L. **SERRE À DÉGAGEMENT** rapide - Elle est utilisée pour fixer ou relâcher rapidement et facilement la pièce de travail.

M. **LEVIER DE SERRAGE** de l'étau — Elle est utilisée pour serrer votre pièce de travail dans l'étau.

N. **BOULON DE PROFONDEUR** — Comme la lame est usée au fur et à mesure que vous coupez, le boulon de profondeur devra être abaissé afin que la lame puisse faire une coupe complète.

FONCTIONNEMENT

AVERTISSEMENT! *Toujours débrancher l'outil de la source d'alimentation avant de faire des ajustements, de l'entreposer, de faire l'entretien ou de changer des accessoires. De telles mesures préventives de sécurité réduisent le risque de démarrage accidentel de l'outil.*

DÉVERROUILLAGE DE LA TÊTE DE LA SCIE

1. Situez la goupille d'arrêt.
2. Situez la poignée.
3. Poussez la poignée vers le bas et maintenez-la en place.
4. Tirez sur la goupille d'arrêt jusqu'à ce qu'elle ne puisse plus sortir.
5. Lâchez lentement la poignée, soulevez la scie.

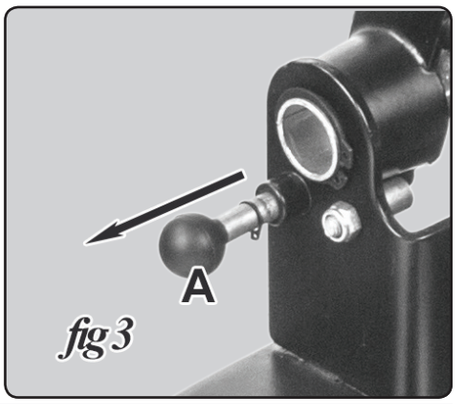

fig 3

REMARQUE *: La scie utilise un ressort à enroulement résistant pour soulever et maintenir la tête de la scie. Gardez totalement le contrôle de la poignée lorsque vous soulevez la tête de la scie.*

SERRAGE D'UNE PIÈCE DE TRAVAIL

AVERTISSEMENT! *Toujours débrancher l'outil de la source d'alimentation avant de faire des ajustements, de l'entreposer, de faire l'entretien ou de changer des accessoires. De telles mesures préventives de sécurité réduisent le risque de démarrage accidentel de l'outil.*

La scie à tronçonner à la meule de 14 po (35,56 cm) BT8005 est livrée avec un étau pour sécuriser la pièce de travail. Pour de grosses pièces de travail, recherchez des serres ou serres-joints pour tenir la pièce. Pour tenir en place un article pour le coupage :

1. Situez l'anneau de l'étau.
2. Situez la plaque ajustable de l'étau.
3. Situez la plaque ajustable arrière de l'étau.
4. Situez la serre à dégagement rapide.
5. Soulevez la serre à dégagement rapide pour voir les filets.
6. Tirez l'anneau de l'étau jusqu'à ce qu'il y ait assez d'espace entre la plaque ajustable de l'étau et la plaque ajustable arrière pour votre pièce de travail.
7. Placez la pièce de travail entre les deux plaques de l'étau.

8. Poussez sur l'anneau de l'étau jusqu'à ce que la plaque ajustable de l'étau se retrouve contre la pièce de travail.
9. Fermez la serre de dégagement rapide, les filets vers le bas, pour fixer la serre.
10. Tournez l'anneau de l'étau dans le sens horaire pour serrer solidement la pièce de travail.

RÈGLAGE DE L'ANGLE DE COUPE

AVERTISSEMENT! *Toujours débrancher l'outil de la source d'alimentation avant de faire des ajustements, de l'entreposer, de faire l'entretien ou de changer des accessoires. De telles mesures préventives de sécurité réduisent le risque de démarrage accidentel de l'outil.*

La scie à tronçonner à la meule BT8005 peut couper jusqu'à un angle de 45 degrés dans les deux directions. Pour régler votre angle :

1. Situez les 2 boulons hexagonaux qui tiennent la plaque arrière de l'étau sur la table de la scie.
2. Situez la clé fournie. Elle est située sur le côté arrière de la scie.
3. En utilisant la clé fournie, desserrez, sans enlever, les boulons hexagonaux; permettant ainsi à la plaque arrière de l'étau de bouger.
4. Faites pivoter la plaque de l'étau arrière selon l'angle désiré en alignant les chiffres situés sur la plaque arrière de l'étau avec la ligne estampée sur la table de la scie.
5. Resserrez les deux boulons hexagonaux.
6. Tirez sur l'anneau de l'étau jusqu'à ce qu'il y ait assez d'espace entre les deux plaques de l'étau pour insérer la pièce de travail.
7. Placez la pièce de travail entre les deux plaques de l'étau.
8. Poussez sur l'anneau de l'étau jusqu'à ce que la plaque ajustable de l'étau se retrouve contre la pièce de travail.

REMARQUE *: La plaque ajustable de l'étau va s'ajuster selon l'angle de la plaque arrière de l'étau.*

9. Placez la serre de dégagement rapide, les filets vers le bas, pour fixer la serre.
10. Tournez l'anneau de l'étau dans le sens horaire, fixant ainsi la pièce de travail en place.

BOULON DE PROFONDEUR

AVERTISSEMENT! *Toujours débrancher l'outil de la source d'alimentation avant de faire des ajustements, de l'entreposer, de faire l'entretien ou de changer des accessoires. De telles mesures préventives de sécurité réduisent le risque de démarrage accidentel de l'outil.*

Le boulon de profondeur ajustable est situé près de la base de la scie et près de la goupille d'arrêt.

1. Situez le boulon de profondeur (BT1010C-0086).
2. Situez l'écrou du boulon de profondeur (BT1010C-0089).
3. Déverrouillez le boulon de profondeur en desserrant l'écrou du boulon de profondeur.
4. Soulevez ou abaissez le boulon de profondeur au besoin.
5. Resserrez l'écrou du boulon de profoneur pour solidifier le boulon de profondeur.

COUPAGE

AVERTISSEMENT! *Gardez les mains loin des pièces en mouvement pour éviter les blessures..*

Pour effectuer une coupe :

1. Situez l'interrupteur à gâchette qui est situé sur la poignée.
2. En ayant la pièce de travail préparée et fixée à l'aide de l'étau; voir «Serrage d'une pièce de travail », saisissez la poignée et l'interrupteur à gâchette.

3. Appuyez sur le dispositif de verrouillage de l'interupteur et puis sur l'interrupteur à gâchette.
4. Une fois que la lame a atteint sa pleine vitesse, abaissez la lame en appuyant sur la poignée vers le bas.
5. Appuyez jusqu'à ce que la pièce de travail soit coupée à la profondeur désirée.
6. Soulevez légèrement la tête de la scie lorsque la pièce est coupée.
7. Relâchez l'interrupteur à gâchette.
8. Laissez la lame s'arrêter complètement avant d'enlever la pièce de travail.

REMARQUE *: La pièce de travail peut être chaude près de l'endroit de la coupe. Laissez la pièce se refroidir avant de la manipuler.*

ENTRETIEN

AVERTISSEMENT! *Toujours débrancher l'outil de la source d'alimentation avant de faire des ajustements, de l'entreposer, de faire l'entretien ou de changer des accessoires. De telles mesures préventives de sécurité réduisent le risque de démarrage accidentel de l'outil.*

La meule abrasive doit être remplacé lorsque tiers du diamètre extérieur est usée : quand elle est inférieure à 9-5/16 po. (237 mm) de diamètre.

SCHEMA DE FIXATION DE LA MEULE (FIG 3)

O. boîtier
P. broche
Q. plaque de pression inférieure
I. meule abrasive
R. plaque de pression supérieure
S. rondelle
T. boulon

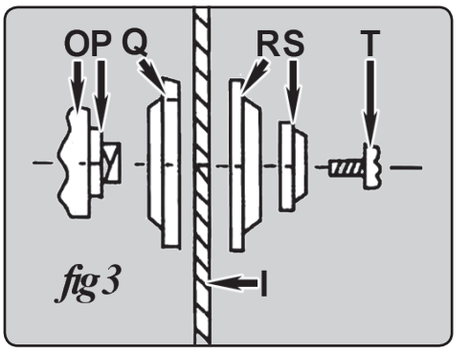

fig 3

CHANGEMENT DE LA LAME DE LA SCIE

1. Situez l'écran inférieur de la lame.
2. Faites tourner l'écran de protection inférieur de la lame jusqu'à ce qu'il se verrouille en place; exposant ainsi le boulon de la lame.
3. Situez le verrou de la lame.
4. Poussez et tenez enfoncé le verrou de la lame sur la droite.
5. Tout en poussant le verrou de la lame, faites tourner la lame avec l'autre main jusqu'à ce que la lame soit bloquée.
6. Continuez à tenir le verrou de la lame.
7. Avec l'aide de la clé fournie, enlevez complètement l'écrou de la lame en tournant dans le sens antihoraire.
8. Relâchez le verrou de la lame.
9. Enlevez la collerette extérieure de la lame.
10. Enlevez la lame.
11. Remplacez la vieille lame avec une nouvelle lame.
12. Replacez la collerette extérieure de la lame.
13. Tenez enfoncé le verrou de la lame.
14. Replacez le boulon de la lame et serrez-le en place avec la clé fournie.

15.Relâchez le verrou de la lame.

16.Faites pivoter l'écran de protection inférieur de la lame à sa place.

INSPECTION DES BALAIS DE CHARBON

Ce moteur possède des balais de charbon qui seront éventuellement usés à la suite d'un fonctionnement normal. Si votre scie à tronçonnner à la meule de 14 po (35,56 cm) montre des signes de difficultés au démarrage, il peut être temps de changer les balais de charbon.

1. Situez les 2 capuchons des balais de charbon.
2. En utilisant un tournevis à tête plate, tournez chacun des capuchons des balais de charbon dans le sens horaire jusqu'à ce que les capuchons soient enlevés.
3. Enlevez les anciens balais de charbon.
4. Insérez les nouveaux balais de charbon.
5. Replacez les capuchons de balais de charbon avec le tournevis.

REMARQUE *: Changez toujours les DEUX balais de charbon de votre scie au même moment. Changer seulement l'un des balais de charbon entraînera de mauvaises performances et des dommages possibles à votre scie.*

ENTRETIEN PRÉVENTIVE

Gardez votre outil en bonne condition en adoptant un programme d'entretien régulier.

- Avant l'utilisation, examinez l'état général de votre outil.
- Inspectez les lames, les interrupteurs, le cordon et la rallonge pour tout dommage.
- Vérifiez qu'il n'y ait pas de vis relâchées, de mauvais alignement et de coincement de pièces en mouvement, d'assemblage incorrect, de pièces brisées et de toutes autres conditions qui peuvent affecter son utilisation sécuritaire.
- Si des vibrations ou des bruits anormaux se produisent, arrêtez l'outil immédiatement et faites corriger le problème avant de l'utiliser de nouveau.
- N'utilisez pas un outil endommagé.
- Ne désassemblez jamais l'outil ou ne faites jamais de modifications au système électrique de l'outil.
- Contactez General International pour toutes réparations.
- Nettoyez la poussière et les débris sur les conduits de ventilation.
- Gardez les poignées de l'outil sèches, propres et exemptes d'huile ou de graisse.
- Utilisez seulement un savon doux et un chiffon humide pour nettoyer votre outil puisque certains agents de nettoyage et solvants sont dommageables pour le plastique et les autres parties isolées. Certains de ces solvants dangereux comprennent : l'essence, la térébenthine, le diluant à peinture-lacque, le diluant à peinture, les solvants de nettoyage chlorés, l'ammoniaque, les détersifs pour la maison contenant de l'ammoniaque.

AVERTISSEMENT! *N'utilisez jamais de solvants inflammables ou combustibles près des outils.*

AVERTISSEMENT! *Pour réduire le risque de blessure, de décharges électriques et de dommage à l'outil, n'immergez jamais votre outil dans du liquide ou ne laissez jamais de liquide pénétrer à l'intérieur de l'outil.*

SCHEMA DES PIÈCES

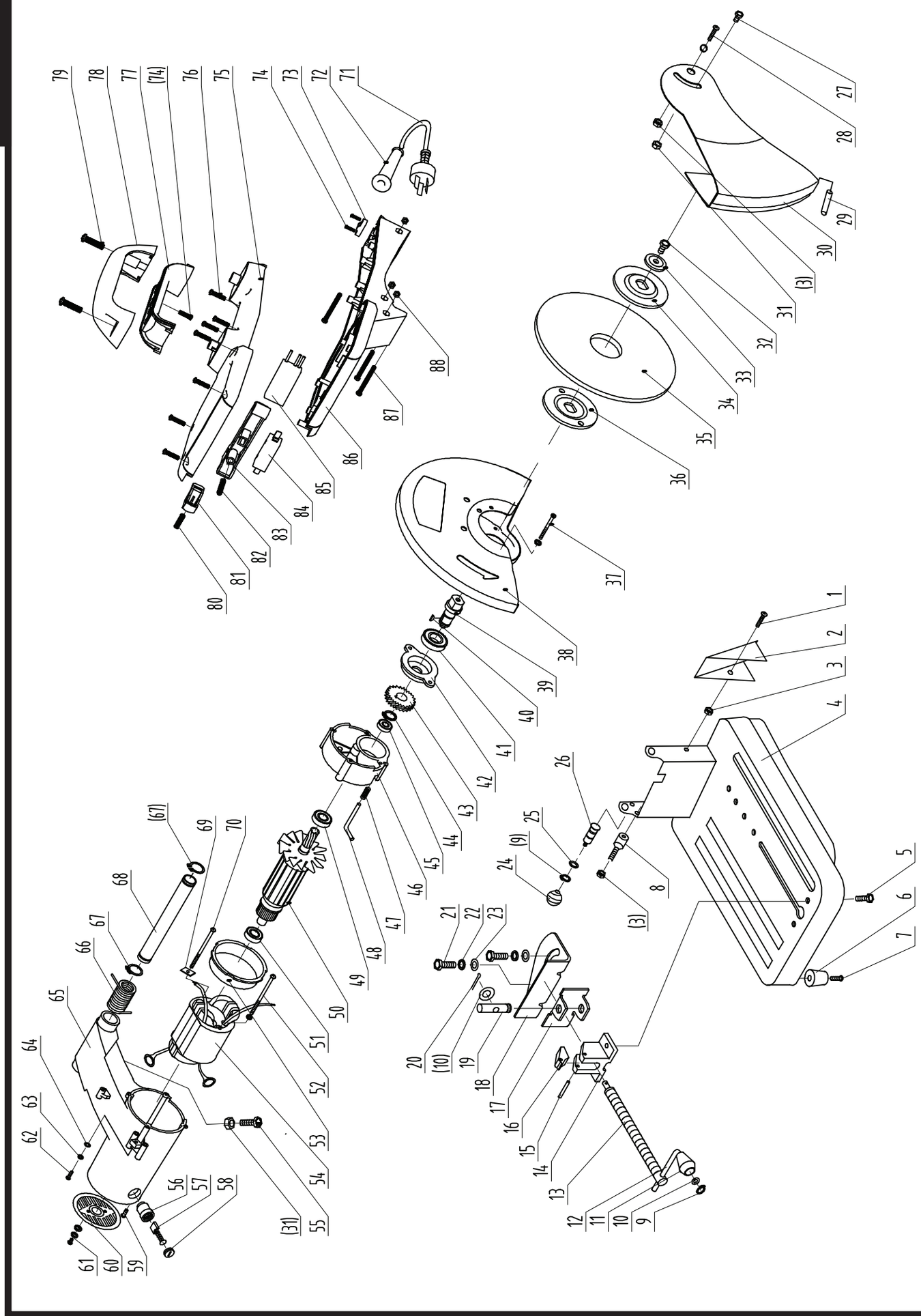

LISTE DES PIÈCES

Nº	Description	Qté.
1	Boulon ST M6 x 12	1
2	Couverture anti-poussière	1
3	Écrou de blocage M6	3
4	Assemblage de base — Base — Masse — Renfort de base — Inserts	1
5	Boulon M8 x 25	2
6	Patte en caoutchouc	3
7	Boulon M6 x 25	3
8	Vis d'arrêt	1
9	Circlip 8	2
10	Rondelle plate 8	2
11	Poignée	1
12	Manche	1
13	Barre filetée	1
14	Base d'écrou	1
15	Goupille cylindrique 6 x 32	1
16	Tête d'écrou	1
17	Petite mordache d'étau	1
18	Grande mordache d'étau	1
19	Goupille de vis	1
20	Goupille fendue 2,5 x 25	1
21	Boulon M10 x 20	2
22	Rondelle plate	2
23	Rondelle de ressort 5	2
24	Bouton sphérique	1
25	Joint torique 6 x 1	1
26	Ergot d'arrêt	1
27	Boulon M8 x 12	1
28	Boulon M6 x 12 + rondelle plate 6	1
29	Arrêt	1

Nº	Description	Qté.
30	Assemblage de garde inférieur — Plaque de garde inférieur — Plaque de carter inférieur	1
31	Boulon M8	2
32	Boulon M10 x 20	1
33	Rondelle	1
34	Plaque de pression supérieur	1
35	Disque abrasif 355 x 3,2	1
36	Plaque de pression inférieur	1
37	Boulon M5 x 54 + rondelle de ressort 5	4
38	Assemblage de boîtier de protection — Pièce extérieur de boîtier de protection — Plaque de carter fixé	1
39	Arbre de sortie	1
40	Clavette-disque	1
41	Palier à roulement 6024	1
42	Couvercle de roulement supérieur	1
43	Grand engrenage	1
44	Anneau élastique	1
45	Palier à roulement 629	1
46	Carter moyen	1
47	Ressort de ergot d'arrêt	1
48	Ergot d'arrêt	1
49	Palier à roulement 6202	1
50	Armature	1
51	Palier à roulement 6202	1
52	Boulon M5 x 85 + rondelle de ressort 5	1
53	Enveloppe de ventilation	1
54	Stator	1
55	Boulon à tête hexagonale	1
56	Porte-balai	2
57	Balai de carbone	2
58	Couvercle vissé de balai	2
59	Boulon M5 x 10	2
60	Couvercle arrière	1

Nº	Description	Qté.
61	Boulon M5 x 10 + rondelle de ressort 5 + rondelle plate 5	2
62	Boulon M4 x 10	1
63	Rondelle de ressort	1
64	Rondelle éventail	1
65	Cadre	1
66	Grand ressort de torsion	1
67	Anneau élastique 24	2
68	Axe de pivot pour tête de coupe	1
69	Plaque pour stator	1
70	Boulon M5 x 85	1
71	Cordon d'alimentation	1
72	Manchon de cordon	1
73	Plaque du câble	1
74	Boulon ST4,2 x 14	3
75	Couverture supérieure de poignée	1
76	Boulon	7
77	Poignée de transport inférieure	1
78	Poignée de transport supérieure	1
79	Boulon ST6,3 x 25	2
80	Ressort de l'interupteur de verrouillage	1
81	Bouton de verrouillage de l'interupteur	1
82	Ressort de rappel de l'interupteur	1
83	Bouton de l'interupteur	1
84	Interupteur	1
85	Couverture douce	1
86	Couverture inférieure de poignée	1
87	Vis M5 x 45	3
88	Écrou M5	3