SETUP & OPERATION MANUAL

Miter Saw Stand

FEATURES

- Wheeled for convenient transport
- Lightweight tubular steel frame with strong 1-1/2 in. (38 mm) diameter legs and dual crossbars
- Legs click and lock into operating position
- Universal mounting adaptors fit most saws
- Lever-actuated quick-release saw mounting system for easy saw removal and replacement
- Height-adjustable support extensions equipped with handy material cutting stops and rollers
- Dimensions (retracted length): 47” – (extended length): 79” x 25” x 35” (1185 – 2000 x 632 x 900 mm)
- Height: 35”, extendable to 39” (900 mm to 987 mm)
- Load capacity: 330 lb. (150 kg)
- Net weight: 30 lb. (13.5 kg)

Model# MS3102

GENERAL INTERNATIONAL

SINCE 1946

MS3102 man v.141020

ENGLISH

THANK YOU

for choosing this General International model MS3102. This miter saw stand has been carefully tested and inspected before shipment and if properly used and maintained, will provide you with years of reliable service. To ensure optimum performance and trouble-free operation, and to get the most from your investment, please take the time to read this manual before assembling, installing and operating the unit.
The manual's purpose is to familiarize you with the safe operation, basic function, and features of this stand as well as the set-up, maintenance and identification of its parts and components. This manual is not intended as a substitute for formal woodworking instruction, nor to offer the user instruction in the craft of woodworking. If you are not sure about the safety of performing a certain operation or procedure, do not proceed until you can confirm, from knowledgeable and qualified sources, that it is safe to do so.

Once you've read through these instructions, keep this manual handy for future reference.

GENERAL® INTERNATIONAL WARRANTY

All component parts of General® International products are carefully inspected during all stages of production and each unit is thoroughly inspected upon completion of assembly.

2-YEAR LIMITED WARRANTY

All products are warranted for a period of 2 years (24months) from the date of purchase. General® International agrees to repair or replace any part or component which upon examination, proves to be defective in either workmanship or material to the original purchaser during this 2-year warranty period, subject to the "conditions and exceptions" as listed below. Repairs made without the written consent of General International will void the warranty.

DISCLAIMER:

The information and specifications in this manual pertain to the unit as it was supplied from the factory at the time of printing. Because we are committed to making constant improvements, General International reserves the right to make changes to components, parts or features of this unit as deemed necessary, without prior notice and without obligation to install any such changes on previously delivered units. Reasonable care is taken at the factory to ensure that the specifications and information in this manual corresponds with that of the unit with which it was supplied. However, special orders and “after factory” modifications may render some or all information in this manual inapplicable to your machine. Further, as several generations of this model of dust collector and several versions of this manual may be in circulation, if you own an earlier or later version of this unit, this manual may not depict your machine exactly. If you have any doubts or questions contact your retailer or our support line with the model and serial number of your unit for clarification.

TO FILE A CLAIM

To file a claim under our Standard 2-year Limited Warranty, all defective parts, components or machinery must be returned freight or postage prepaid to General® International, or to a nearby distributor, repair center or other location designated by General® International.
For further details call our service department toll-free at **1-888-949-1161**.
Along with the return of the product being claimed for warranty, a copy of the original proof of purchase and a “letter of claim” must be included (a warranty claim form can also be used and can be obtained, upon request, from General® International or an authorized distributor) clearly stating the model and serial number of the unit (if applicable) and including an explanation of the complaint or presumed defect in material or workmanship.

ENGLISH

CONDITIONS AND EXCEPTIONS:

This coverage is extended to the original purchaser only. Prior warranty registration is not required but documented proof of purchase i.e. a copy of original sales invoice or receipt showing the date and location of the purchase as well as the purchase price paid, must be provided at the time of claim. Warranty does not include failures, breakage or defects deemed after inspection by General® International to have been directly or indirectly caused by or resulting from; improper use, or lack of or improper maintenance, misuse or abuse, negligence, accidents, damage in handling or transport, or normal wear and tear of any generally considered consumable parts or components. Repairs made without the written consent of General® International will void all warranty.

TABLE OF CONTENTS

- Important safety instructions p.5
- Stand-specific safety instructions p.6
- Package contents p.7
- Assembly instructions p.8
- Attaching the saw mount brackets to the stand p.8
- Attaching the wheels to the stand p.9
- Attaching the saw mount brackets to the saw p.9
- Mounting non-standard miter saws p.9
- Set-up / knock down procedures p.11

IMPORTANT SAFETY INSTRUCTIONS

READ *ALL instructions before using this product. We strongly recommend that this tool not be modified and/or used for any application other than that for which it was designed. If you have any questions relative to its application, do not use the equipment until you have consulted us and we have advised you.*

1. **KEEP WORK AREA CLEAN.** Cluttered areas invite injuries.
2. **CONSIDER WORK AREA ENVIRONMENT.** Do not use power tools in damp, wet, or poorly lit locations. Do not expose your tool to rain. Keep the work area well lit. Do not use tools in the presence of flammable gases or liquids.
3. **KEEP CHILDREN AND BYSTANDERS AWAY.** All children should be kept away from the work area. Don't let them handle machines, tools or extension cords. Visitors can be a distraction and are difficult to protect from injury.
4. **WEAR EYE PROTECTION.** If your operation generates dust or wood chips or other debris, wear a full facial mask. Protection glasses are adapted for other operations. Wear a dust mask if the operation generates dust.
5. **STORE IDLE EQUIPMENT.** Store equipment in a dry area to inhibit rust. Equipment also should be in a high location or locked up to keep out of reach of children.
6. **STAY ALERT. WATCH WHAT YOU ARE DOING & USE COMMON SENSE.** Don't operate any tool when you are tired, or under the influence of alcohol, drugs or medication.
7. **DON'T OVERREACH.** Keep proper footing and balance at all times. Do not reach over or across running tools.

STAND-SPECIFIC SAFETY INSTRUCTIONS

1. **TO OBTAIN MAXIMUM STABILITY,** use the miter saw stand on a flat surface ONLY.
2. **BE CAREFUL WHILE RAISING AND LOWERING THE STAND** to prevent pinching your fingers or hands.
3. **BE SURE THE SNAP BUTTONS ON EACH LEG ARE IN THE LOCKED POSITION** before beginning work to ensure the stand remains rigid during cutting.
4. **DO NOT STEP OR CLIMB ON THE STAND AT ANY TIME.** Doing so can cause damage to the stand and/or personal injury.
5. **BEFORE OPERATION, ENSURE THAT THE MITER SAW IS FASTENED SECURELY TO THE STAND** to prevent unwanted movement of the saw.
6. **BEFORE OPERATION, MAKE SURE THAT THE MATERIAL SUPPORTS ARE LOCKED IN PLACE.**
7. **THE MAIN FRAME CAN SUPPORT UP TO 330 LB. (150 KG) TOTAL WEIGHT (SAW + MATERIAL). IT IS CRITICAL THAT YOU DO NOT EXCEED THIS WEIGHT** for reasons of personal safety and to prevent damage to the stand.

WARNING! *The warnings, cautions, and instructions detailed in this manual cannot cover all possible conditions and situations that occur. It must be understood by the operator that COMMON SENSE AND CAUTION ARE FACTORS that cannot be built into this product, but MUST BE SUPPLIED BY THE OPERATOR.*

PACKAGE CONTENTS

Before starting assembly, please read all assembly instructions and familiarize yourself with the pieces you will be working with (fig.1). Refer also to the diagrams after the parts list for descriptions, quantities, and pieces included.

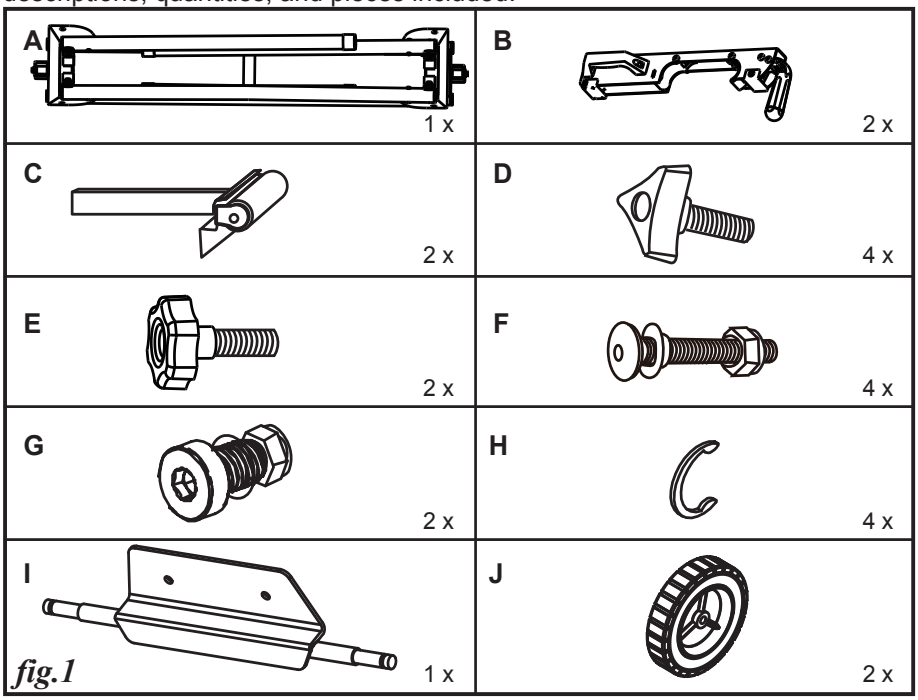

fig.1

Item	Description	Qty.
A	Main frame including legs and extensions	1
B	Saw mount brackets	2
C	Work support	2
D	Extension retainer knobs	4
E	Support retainer knobs	2
F	Saw mount bolt, nut, and washer set	4
G	Axle assembly bolt, nut, and washer set	2
H	C-clip	4
I	Axle assembly	1
J	Wheel	2

ENGLISH

ASSEMBLY INSTRUCTIONS

Once you have confirmed that you have all the pieces required for assembly, you may begin.

1. With the main frame (A) upside down, unfold the legs (fig 2-1). Be sure the snap buttons on each leg are in the locked position. Turn the stand upright.
2. Slide one extension partly out of the top and fasten using 2 of the 4 short knobs (D, fig 2-2 & 3) provided in the locations shown. Repeat for other side. This is used to set the length of the extension rails.
3. Attach the work support (C, fig 2-3) as shown (fig 2 & 3). Attach the long threaded knob (E, fig 2 & 3) as shown. This is used to set the height of the work supports.

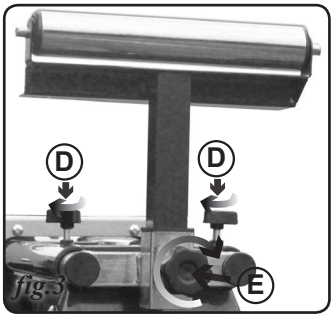

fig.3

ATTACHING THE SAW MOUNT BRACKETS TO THE STAND

4. Hook the front side first (fig.4).

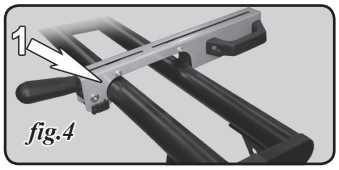

fig.4

5. Press back side down (fig.5).

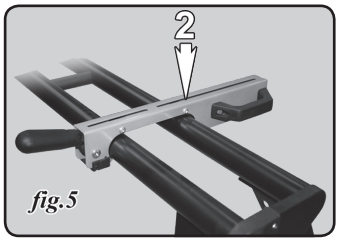

fig.5

6. Turn lever down to lock the saw mount in place (fig.6).

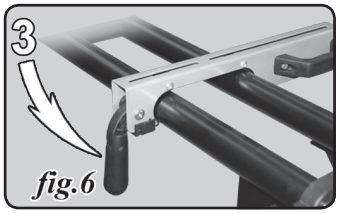

fig.6

ATTACHING THE WHEELS TO THE STAND

7. Following fig 2-5, attach the wheels to the axle (I); first, place a C-clip (H) onto the axle, followed by a wheel (J), then secure it with another C-clip (fig 7).
8. Still referring to fig 2-5 & 7, bolt the axle/ wheel assembly to the end of the frame. Use the two short bolts, washers and nuts (G).

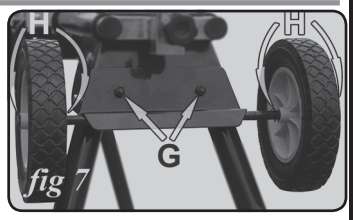

fig 7

ATTACHING THE SAW MOUNT BRACKETS TO THE SAW

1. Refer to fig 2-7 & 8.
2. Use the 4 long bolts, washers and nuts (F) to attach the saw mount brackets to the miter saw.
3. The quick-release handles (3, fig.6) should be oriented towards the front of the saw with the carry handles to the outside.
4. Insert the bolts from the bottom and fasten them with a washer and a nut at the top.

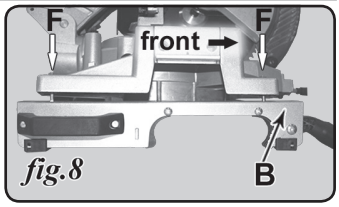

fig.8

MOUNTING NON-STANDARD MITER SAWS

Your miter saw may be classified as “non-standard” if it has either of the following specifications:

- 3 mounting points instead of 4.
- 4 mounting points where 2 lines drawn through both the front and rear holes on the left and on the right side of the saw are not parallel to each other.

An adaptor plate will be necessary to mount your saw to this stand.
For this we recommend 3/4” (19 mm) plywood.

1. Mark and cut a piece of plywood to fit the mounting hole configuration of your miter saw like the drawing, fig.9.
2. Make sure that you leave an additional 1/2” (15 mm) around the entire edge of the piece.

3. From your 2 front mounting points (fig 9, grey), measure at a 90 degree angle back to a point that is equal to your rear mounting point.

NOTE: *This distance cannot exceed 14 inches (35.6 cm) from the front mount.*

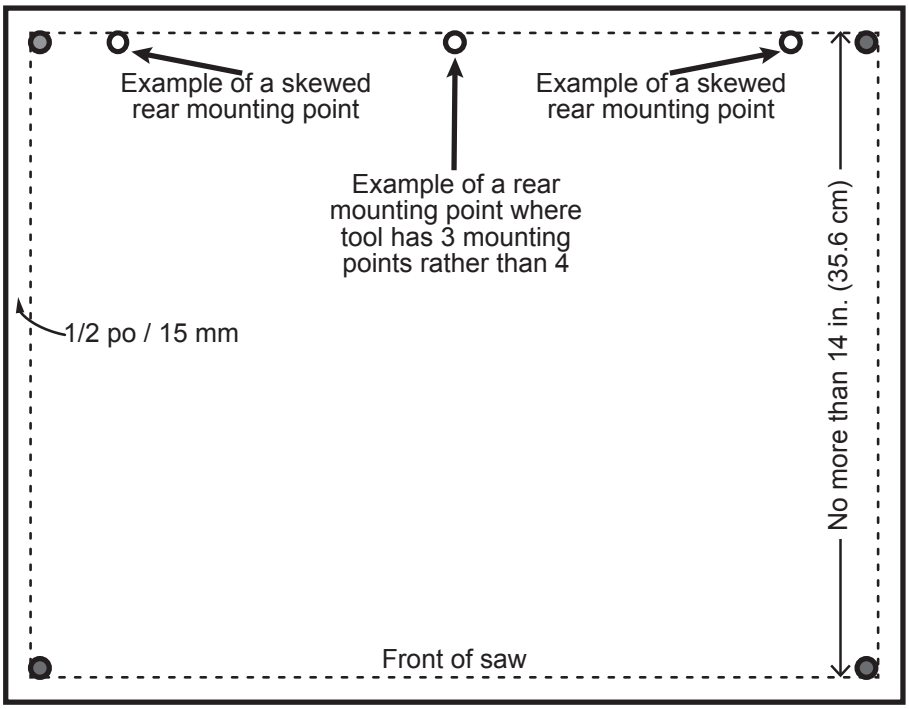

fig 9

4. Mark the 2 rear corner mounting bracket holes (fig 9, black) as well as the remaining mounting hole(s) for your saw (fig 9, white), remembering to leave them all 1/2” (15 mm) from each edge.
5. You can now drill holes at your marked positions. Use a drill bit that is slightly larger than the mounting hardware that you will be using.
6. You can now attach the adaptor plate and miter saw to the saw mounting brackets. The adaptor plate will be placed between the bottom of the miter saw and the top of the saw mount brackets.

7. Secure your remaining miter saw mounting point(s) to the adaptor plate with an appropriate bolt assembly comprising a bolt of proper length, flat washer, lock washer, and lock nut.

NOTE: *The bolt assembly for this step must be supplied by the end user.*

SET-UP / KNOCK DOWN PROCEDURES

- It is much easier to knock down the stand with the miter saw not attached.

1. Release the easy-clamp saw mount brackets and place the miter saw off to the side before proceeding.
2. Slide in the the work support extension rails.
3. Press the button (K, fig.10) to swing the leg freely.
4. Repeat for the other leg and lower the stand to rest on its wheels.
5. Hold up the other end of the stand while swinging its legs into the folded position. The stand can now be rolled away or stored.
6. For set-up, reverse the above steps.

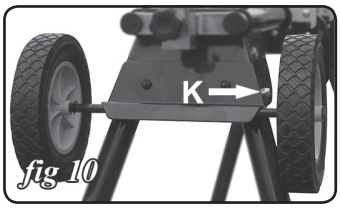

fig 10

fig 11

MANUEL D'INSTRUCTIONS ET D'ASSEMBLAGE

Support de scie à onglets

CARACTÉRISTIQUE

- Roues facilitant les déplacements
- Châssis tubulaire léger avec pattes de 1-1/2 po (38 mm) de diamètre et barres de support robustes
- Pattes verrouillables en un clic pour une utilisation immédiate
- Adaptateurs de montage universels conçus pour la plupart des scies
- Levier de dégagement pour changement ou installation rapide de la scie
- Supports de pièce de travail ajustables en hauteur avec butées de coupe et rouleaux pratiques
- Dimensions : longueur adjustable de 47 po à 79 po x 25 po de largeur x 35 po de hauteur (1185 à 2000 x 632 x 900 mm)
- Hauteur : 35 po, extensible à 39 po (900 mm à 987 mm)
- Capacité de charge maximale du châssis : 330 lb (150 kg)
- Poids net : 30 lb (13,5 kg)

Modèle #MS3102

GENERAL INTERNATIONAL
DEPUIS 1946

MS3102 man v.141015

NOUS VOUS REMERCIONS

d'avoir choisi le support de scie à onglets, modèle MS3102 de General International. Cette machine a été soigneusement testée et inspectée avant de vous être expédiée, et moyennant une utilisation et un entretien adéquats, elle vous procurera un service fiable pendant de nombreuses années.
Afin d'obtenir un rendement optimal et une utilisation sans problème, et d'optimiser votre investissement, veuillez prendre le temps de lire ce manuel avant d'assembler, d'installer et d'utiliser la machine.
Ce manuel vise à vous familiariser avec l'utilisation sécuritaire, les fonctions élémentaires et les caractéristiques de cette — ainsi qu'avec le réglage, l'entretien et l'identification de ses parties et composantes. Il n'est pas conçu pour remplacer un enseignement théorique sur le travail du bois ni pour offrir à l'utilisateur une formation en la matière. En cas de doute concernant la sécurité d'une opération ou d'une procédure, demandez l'aide d'une personne qualifiée avant d'entamer le travail.

Une fois que vous avez lu ces instructions, conservez ce manuel aux fins de consultation ultérieure.

GARANTIE DE GENERAL® INTERNATIONAL

Toutes les composantes des machines de General® International sont soigneusement inspectées durant chacune des étapes de production, et chaque unité est inspectée en profondeur une fois l'assemblage terminé.

GARANTIE STANDARD LIMITÉE DE 2 ANS

En raison de son engagement envers la qualité et la satisfaction du consommateur, General® International accepte de réparer ou de remplacer toute pièce qui, suite à l'examen, se révèle défectueuse quant aumatériel et au fini d'exécution pour une période de 2 ans (24 mois) suivant la date d'achat. Pour

se prévaloir de la garantie, l'acheteur doit retourner toutes les pièces défectueuses port payé à General® International.
Les réparations effectuées sans le consentement écrit de General® International annuleront la garantie.

CLAUSE DE NON-RESPONSABILITÉ:

L'information et les caractéristiques présentées dans ce manuel se rapportent à la machine telle qu'elle est sortie de l'usine au moment de mettre sous presse. En raison de son souci d'amélioration constante, General International se réserve le droit de modifier des composantes, des pièces ou des caractéristiques de la machine si cela est jugé nécessaire, sans préavis et sans obligation d'effectuer ces modifications sur les machines déjà vendues.On prend soin de s'assurer à l'usine que les caractéristiques et l'information présentées dans ce manuel correspondent à la machine avec laquelle il est fourni. Toutefois, en raison de commandes spéciales et de modifications réalisées "hors de l'usine," une partie ou la totalité de l'information contenue dans ce manuel peut ne pas s'appliquer à votre machine. De plus, comme il se peut que plusieurs générations de ce modèle de scie et plusieurs versions de ce manuel soient en circulation, il est possible que ce manuel ne décrive pas exactement votre machine si vous possédez une version antérieure ou ultérieure. Si vous avez des doutes ou des questions, veuillez communiquer avec votre détaillant ou notre ligne de soutien technique et mentionner le numéro de modèle et de série de votre machine afin d'obtenir des éclaircissements.

DEMANDE DE RÉCLAMATION

Pour présenter une demande de réclamation en vertu de notre Garantie Standard Limitée de 2 ans, toute pièce, composante ou machinerie défectueuse doit être retournée, port payé, à General® International, ou encore à un distributeur, un centre de réparation ou tout autre emplacement situé près de chez vous et désigné par General® International.

Pour plus d'informations ou si vous avez besoin d'aide pour remplir une demande de réclamation, contactez notre département de service sans frais au **1-888-949-1161**.
Une copie de la preuve d'achat originale ainsi qu'une lettre (un formulaire de réclamation de garantie peut vous être fourni sur demande par General® International ou par un distributeur
agréé) spécifiant clairement le modèle et le numéro de série de l'unité (si applicable), et faisant état de la plainte ou du défaut présumé, doivent être jointes au produit retourné.

CONDITIONS ET EXCEPTIONS:

Cette couverture ne s'applique qu'au premier acheteur. Un enregistrement préalable de la garantie n'est pas requis. Par contre, une preuve d'achat – soit une copie du coupon de caisse ou du reçu original, sur lequel figurent la date et le lieu d'achat ainsi que le prix payé – doit tre fournie lors de la réclamation.
La Garantie ne couvre pas les défaillances, bris ou défauts qui, après examen par General® International, sont considérés comme étant directement ou indirectement causés par ou résultant de: une utilisation incorrecte, un entretien inadéquat ou l'absence d'entretien, un usage inapproprié ou abusif, la négligence, un accident, des dommages survenus durant la manutention ou le transport, ou encore l'usure normale ou la détérioration des pièces et composantes considérées, de façon générale, comme étant des consommables.
Les réparations effectuées sans le consentement écrit de General® International annuleront toute garantie.

FRANÇAIS

TABLE DES MATIÈRES

- Consignes de sécurité importantes p.17
- Directives de sécurité spécifiques pour le support p.18
- Contenu de la boîte p.19
- Assemblage p.20
- Attacher les pinces de montage de scie au support p.20
- Fixation des roues au support p.21
- Attacher les pinces de montage de scie à la scie p.21
- Montage des scies non standard p.22
- Procédure de démontage / montage p.23

CONSIGNES DE SÉCURITÉ IMPORTANTES

LISEZ *TOUTES les consignes avant d'employer ce produit nous vous recommandons fortement de ne pas modifier cet outil et de ne pas l'utiliser à d'autres fins que celle pour laquelle il a été conçu. Si vous avez des questions quant à son emploi, ne l'employez pas tant que vous n'aurez pas obtenu de réponse de notre part.*

1. **GARDEZ VOTRE ESPACE DE TRAVAIL PROPRE.** Les endroits encombrés sont sources de blessures.
2. **PRENEZ VOTRE LIEU DE TRAVAIL EN CONSIDÉRATION.** N'utilisez pas d'outil électrique dans un endroit humide ou mouillé, ni dans les endroits mal éclairés. Gardez votre outil à l'abri de la pluie. Éclairez bien votre espace de travail. N'utilisez pas d'outils en présence de liquides ou de gaz inflammables.
3. **ÉLOIGNEZ LES ENFANTS ET LES SPECTATEURS.** Aucun enfant ne devrait se trouver dans l'espace de travail. Ne les laissez pas manipuler les machines, les outils ou les rallonges électriques. Les visiteurs peuvent vous distraire et il est difficile de les prémunir contre les blessures.
4. **PORTEZ UNE PROTECTION OCULAIRE.** Afin de se protéger contre des blessures aux yeux, l'utilisateur de l'outil et les personnes présentes dans l'aire de travail doivent porter des lunettes de protection avec écrans rigides latéraux fixes.
5. **RANGEZ LES OUTILS INUTILISÉS.** Rangez l'équipement dans un endroit au sec afin d'éviter la formation de rouille. L'équipement doit aussi être élevé ou verrouillé afin de le garder hors de la portée des enfants.

6. **SOYEZ VIGILANT.** Regardez ce que vous faites et servez-vous du gros bon sens. N'employez aucun outil lorsque vous êtes fatigué, ou sous l'influence d'alcool, de drogues ou de médicaments.
7. **GARDEZ UNE POSITION STABLE.** Gardez vos pieds au sol et conservez votre équilibre en tout temps. Ne vous étirez pas vers des machines en fonctionnement.

DIRECTIVES DE SÉCURITÉ SPÉCIFIQUES POUR LE SUPPORT

1. **POUR UNE STABILITÉ OPTIMALE,** utilisez le support de scie à onglets sur une surface plane SEULEMENT.
2. **SOYEZ PRUDENT DURANT LA MONTÉE OU LA DESCENTE DU SUPPORT** pour éviter de coincer vos doigts ou vos mains.
3. **ASSUREZ-VOUS QUE LES BOUTONS-PRESSION SUR CHAQUE PATTE SOIENT EN POSITION BLOQUÉE** avant de commencer vos travaux afin d'assurer que le support demeure solidement en place.
4. **NE PAS MARCHER OU MONTER SUR LE SUPPORT EN AUCUN CAS.** Ceci pourrait causer des dommages au support et/ou des blessures corporelles.
5. **AVANT L'UTILISATION, ASSUREZ-VOUS QUE LA SCIE À ONGLETS SOIT SOLIDEMENT FIXÉE SUR LE SUPPORT** pour prévenir tout déplacement indésirable de la scie.
6. **AVANT L'USAGE, ASSUREZ-VOUS QUE LES SUPPORTS DE MATÉRIAU SOIENT BLOQUÉS EN POSITION.**
7. **LE CHÂSSIS PRINCIPAL PEUT SUPPORTER UN POIDS TOTAL DE 400 LB (181 KG) (SCIE + MATÉRIAU). CE**

POIDS NE DOIT PAS ÊTRE DÉPASSÉ, pour des raisons de sécurité personnelle et pour prévenir des dommages au support.

AVERTISSEMENT! *Les avertissements, les mises en garde et les directives détaillés dans ce manuel ne peuvent pas couvrir toutes les conditions possibles et toutes les situations qui se présentent. L'utilisateur doit comprendre que le SENS COMMUN ET LA PRUDENCE SONT DES FACTEURS qui ne peuvent pas être incorporés dans ce produit et QU'ILS SONT LA RESPONSABILITÉ DE L'UTILISATEUR.*

CONTENU DE LA BOÎTE

Avant de commencer l'assemblage, veuillez lire toutes les directives et vous familiariser avec les pièces. Consultez le diagramme (fig.1) suivant la liste des pièces. Vous y trouverez la description, la quantité et les pièces incluses.

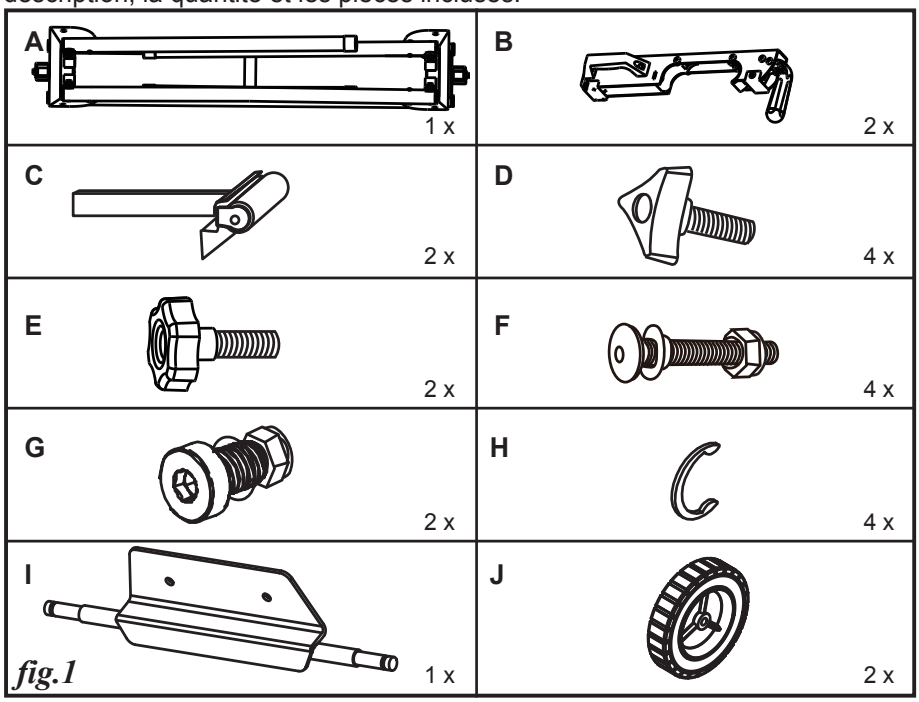

fig.1

Pièce	Description	Qté.
A	Cadre principal avec pattes et rallonges	1
B	Support de fixation de la scie	2
C	Support de travail	2
D	Boulon à tête triangulaire	4
E	Bouton de réglage de hauteur	2
F	Jeu de boulon de fixation de la scie, écrou, et rondelle	4
G	Jeu de boulon de fixation du support d'essieu, écrou, et rondelle	2
H	Attache en C	4
I	Support d'essieu	1
J	Roue	2

ASSEMBLAGE

Après vous être assuré de disposer de toutes les pièces requises, vous pouvez procéder à l'assemblage.

1. Avec le cadre principal (A) la tête en bas, déplier les pattes (fig 2-1). Assurez-vous que les boutons pression sur chaque patte sont dans la position verrouillée. Tournez le support à sa position normal.
2. Faites glisser une extension en partie sur le haut et fixer à l'aide de 2 des 4 boutons courts (D, fig 3 et 2.2) prévus dans les endroits représentés. Répéter pour l'autre côté. Ceci est utilisé pour définir la longueur des rails d'extension.
3. Fixez le support de travail (C, fig 2-3) tel qu'illustré (fig 2 et 3). Fixez le long bouton fileté (E, fig 2 et 3), comme illustré. Il est utilisé pour régler la hauteur des supports de travail.

ATTACHER LES PINCES DE MONTAGE DE SCIE AU SUPPORT

1. Fixer l'avant en premier (fig.4).

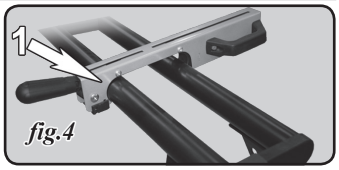

fig.4

2. Appuyer le dos vers le bas (fig.5).

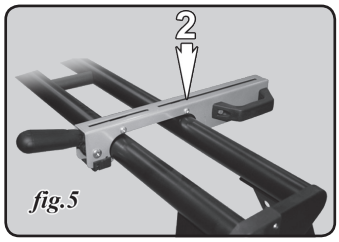

fig.5

3. Abaisser le levier pour immobiliser la pince sur le rail (fig.6).

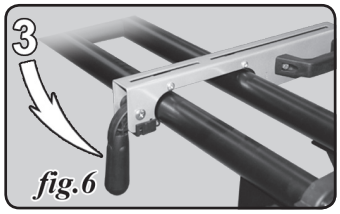

fig.6

FIXATION DES ROUES AU SUPPORT

4. En suivant les figures fig 2-5, fixer les roues à l'essieu (I), placer d'abord une attache en C (H) sur la l'essieu, suivie par une roue (J), puis fixez-le avec une autre attache en C (figure 7).
5. Toujours en référence aux figures 2-5 et 7, boulonner l'ensemble de roue à l'extrémité du cadre. utilisez les deux petits boulons, les rondelles et les écrous (G).

ATTACHER LES PINCES DE MONTAGE DE SCIE À LA SCIE

6. En référence aux fig 2-7 et 8. .
7. Utilisez les 4 longs boulons, les rondelles et les écrous (F) pour fixer la scie supports de montage de la scie à onglets.
8. Les poignées à relâchement rapide (3, fig.6) doivent être orientées vers l'avant de la scie avec les poignées de transport vers l'extérieur.
9. Insérez les boulons par le fond et fixez-les à l'aide d'une rondelle plate, l'écrou sur le dessus.

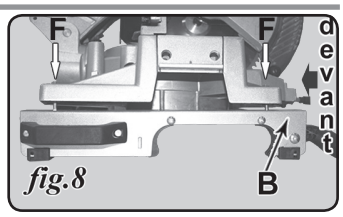

fig.8

MONTAGE DES SCIES NON STANDARD

Votre scie à onglets peut être qualifiée de “non standard” si elle présente une des caractéristiques suivantes :

- Elle est dotée de 3 points d’assemblages au lieu de 4.
- Elle est dotée de 4 points d’assemblage où 2 traits tracés des ouvertures avant à arrière des côtés gauche et droit de la scie ne sont pas parallèles.

Il sera nécessaire de fabriquer une plaque adaptatrice pour fixer la scie à ce support. Pour ce faire, nous recommandons l’emploi de contreplaqué de 3/4 po (19 mm).

1. Marquer et couper un morceau de contreplaqué correspondant à la configuration de l’ouverture d’assemblage de votre scie à onglets, tel qu’illustré ci-dessous (fig.9).
2. S’assurer de laisser 1/2 po (15 mm) supplémentaire autour du rebord de la pièce.
3. À partir de vos 2 points d’assemblage, (gris en fig 9) mesurer un angle de 90 degrés, en reculant vers un point équivalent à votre point d’assemblage arrière.

REMARQUE *: Cette distance ne doit pas être supérieure à 14 po (35,6 cm) à partir du support avant..*

4. Marquer les 2 ouvertures de coin arrière (noir en fig 9) ainsi que les autres ouvertures de votre scie (blanc en fig 9) en n’oubliant pas de laisser 1/2 po (15 mm) sur chaque rebord.
5. Vous pouvez à présent percer des trous à vos positions marquées. Utiliser une mèche de perceuse légèrement plus grosse que l’équipement d’assemblage utilisé.
6. Vous pouvez désormais fixer la plaque adaptatrice et la scie à onglets au rail d’assemblage de la scie. La plaque adaptatrice se place entre le fond de

la scie à onglets et le dessus du rail d'assemblage de la scie.

7. Fixer le reste des points d'assemblage de votre scie à onglets à la plaque adaptatrice à l'aide d'un jeu de boulons approprié, notamment un boulon de bonne longueur, une rondelle plate, une rondelle de sécurité et un écrou de sécurité.

REMARQUE *: Le jeu de boulons de cette étape doit être fourni par l'utilisateur.*

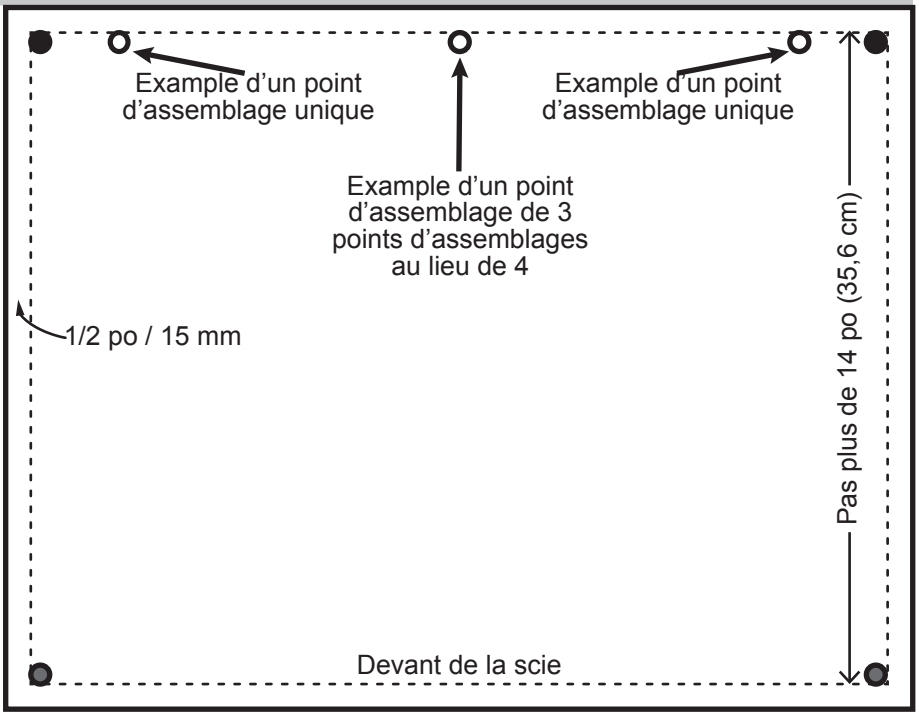

fig 9

PROCÉDURE DE DÉMONTAGE / MONTAGE

- Il est beaucoup plus facile de démonter le support lorsque la scie à onglets n'y est pas fixée.

1. Retirer les pinces de montage et mettre la scie à onglets de côté avant de procéder au démontage.
2. Glisser les rouleaux de support vers l'intérieur.
3. Appuyer sur le bouton (K, fig.10) pour faire pivoter la patte librement.
4. Répétez l'opération pour l'autre patte et abaisser le support pour qu'il repose sur ses roues.
5. Maintenir l'autre extrémité du support tandis que vous placer l'autre patte en position repliée. Le support peut maintenant être déplacé ou entreposé.
6. Pour monter le support à nouveau, répéter ces étapes en sens inverse.

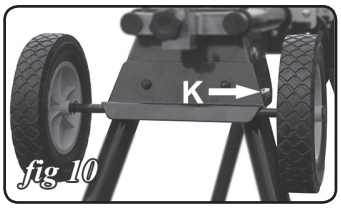

fig 10

fig 11